EROS SUSPENDU AVEC RACCORDEMENTS | EROS SUSPENDED WITH JOINERS

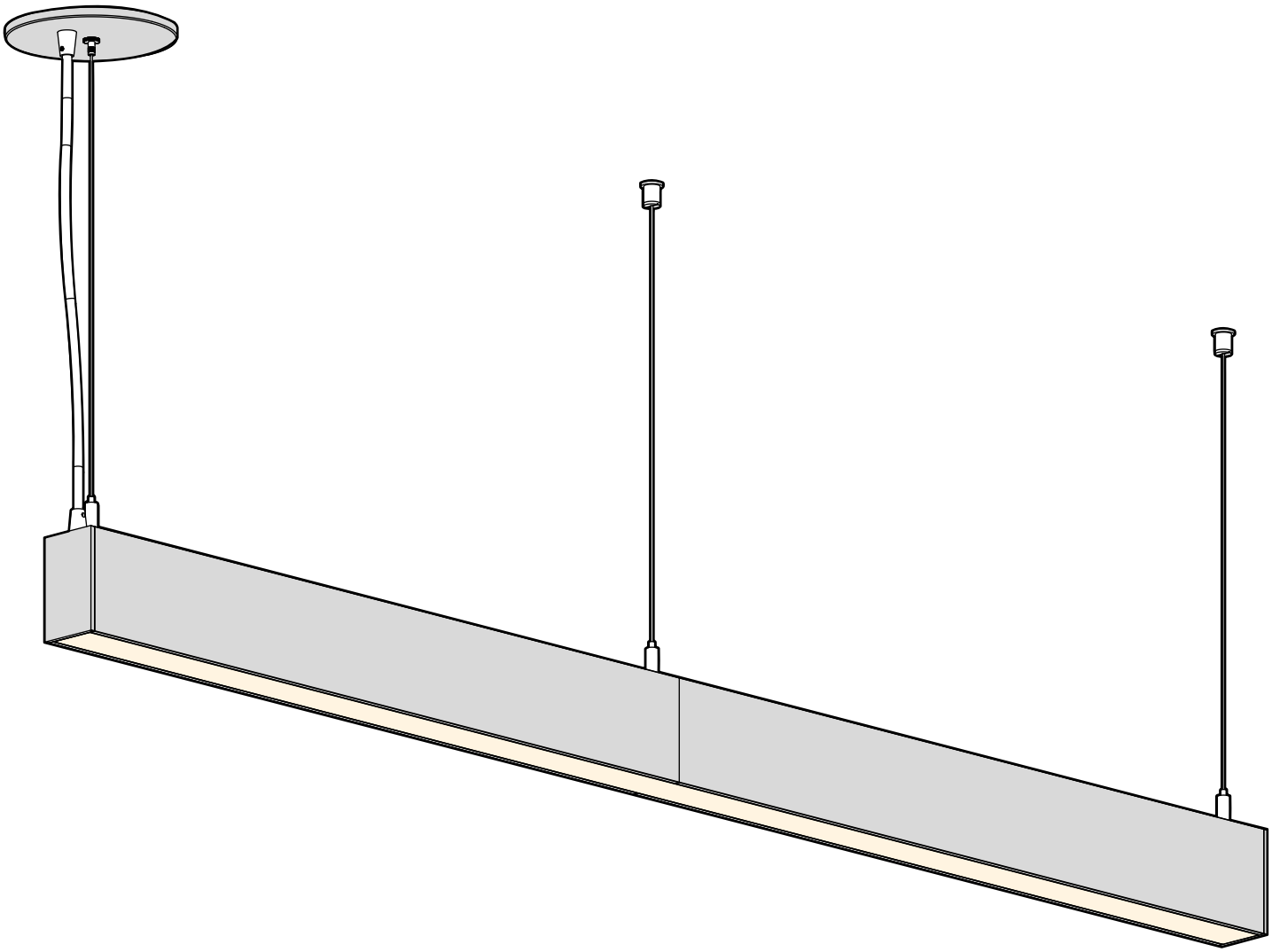

LUMEN WARM

SANS FRAIS | TOLL FREE
1 866 586 3692
TÉL. 514 286 0227

155 Rue Fortin, Suite 180, Québec, QC
G1M 3M2, Canada
www.lumenwarm.com

DERNIÈRE MISE À JOUR
LAST UPDATE
13 | 09 | 2023

Les informations contenues dans ce document peuvent être modifiées sans préavis / Due to continuous improvements, the information herein may be changed without notice.

EROS SUSPENDU AVEC RACCORDEMENTS | EROS SUSPENDED WITH JOINERS

Ce produit doit être installé selon les normes électriques nationales en vigueur ainsi que tous les codes locaux applicables. Le non-respect de cette consigne peut entraîner des blessures graves. Une mise à la terre appropriée est requise pour la sécurité. Ne pas installer ce produit s'il semble endommagé.

This product must be installed in accordance to the national electrical code and all applicable local codes. Failure to do so may result in serious injuries. Proper grounding is required for safety. Do not install if product appears to be damaged.

Matériel Inclus
Included Hardware

A: Luminaire | Luminaire

B: Plafonnier | Canopy

C: Câbles de Suspension | Suspension Cables

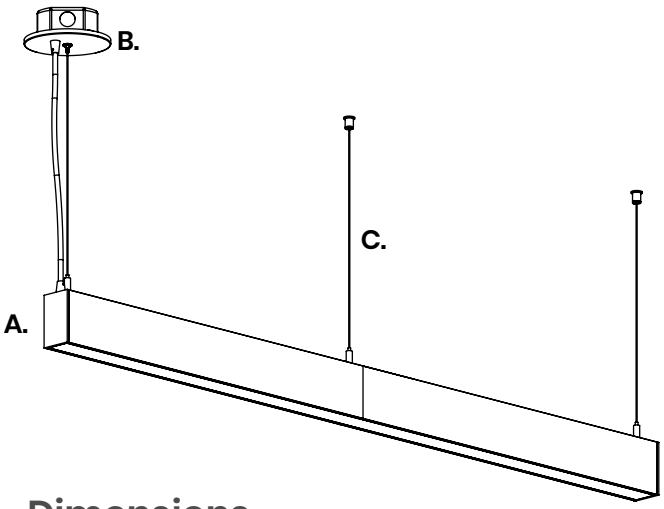

Matériel et Outils Requis
Required Tools and Hardware

- Niveau | Level
- Crayon | Pencil
- Visseuse | Drill
- Bornes de Raccordement (Vendu Séparément)
  Splicing Connectors (Sold Separately)
  LW-UTILITY-CNT-TB-2C
- Vis Autoperceuses No.8 (1po)
  No.8 Self-Drilling Screws (1in)
- Ancrages à Gypse (Non inclus)
  (Supportant une charge minimale de 45lb)
  Drywall Anchors (Not included)
  (Supporting a minimum load of 45lbs)
- Boîte Électrique Octogonale
  Octagonal Junction Box
- Clé Allen 1.5mm
  Hex Key 1.5mm

Dimensions

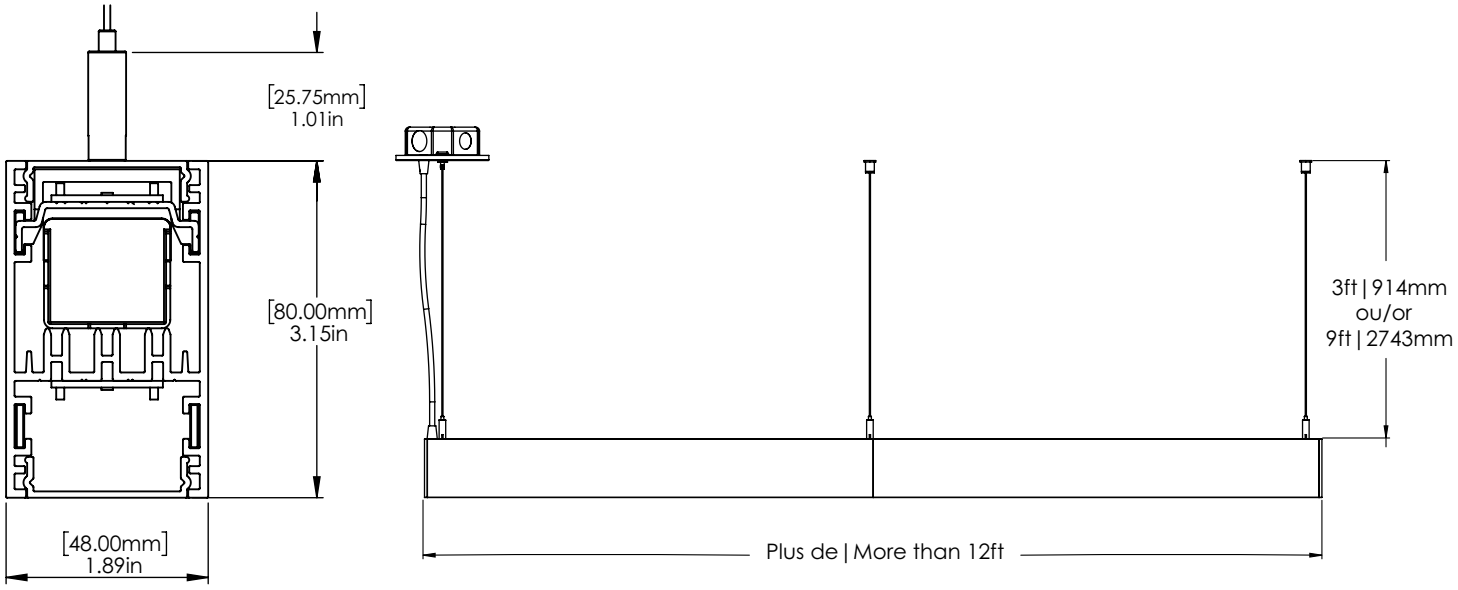

Se référer à la **plaque signalétique** pour connaître la puissance afin de ne **pas** surcharger le circuit électrique.
Refer to the **nameplate** to know the actual power of the fixture in order to **not** overload the circuit.

Les informations contenues dans ce document peuvent être modifiées sans préavis / Due to continuous improvements, the information herein may be changed without notice.

EROS SUSPENDU AVEC RACCORDEMENTS | EROS SUSPENDED WITH JOINERS

Ce produit doit être installé selon les normes électriques nationales en vigueur ainsi que tous les codes locaux applicables. Le non-respect de cette consigne peut entraîner des blessures graves. Une mise à la terre appropriée est requise pour la sécurité. Ne pas installer ce produit s'il semble endommagé.

This product must be installed in accordance to the national electrical code and all applicable local codes. Failure to do so may result in serious injuries. Proper grounding is required for safety. Do not install if product appears to be damaged.

0 Consulter l'indication de poids sur la plaque signalétique. Si le *Luminaire* dépasse 20lbs, l'installation sera tel qu'illustrée en B.

Refer to the weight indication present on the nameplate of the fixture. If it exceeds 20lbs, the installation process will be as illustrated in B.

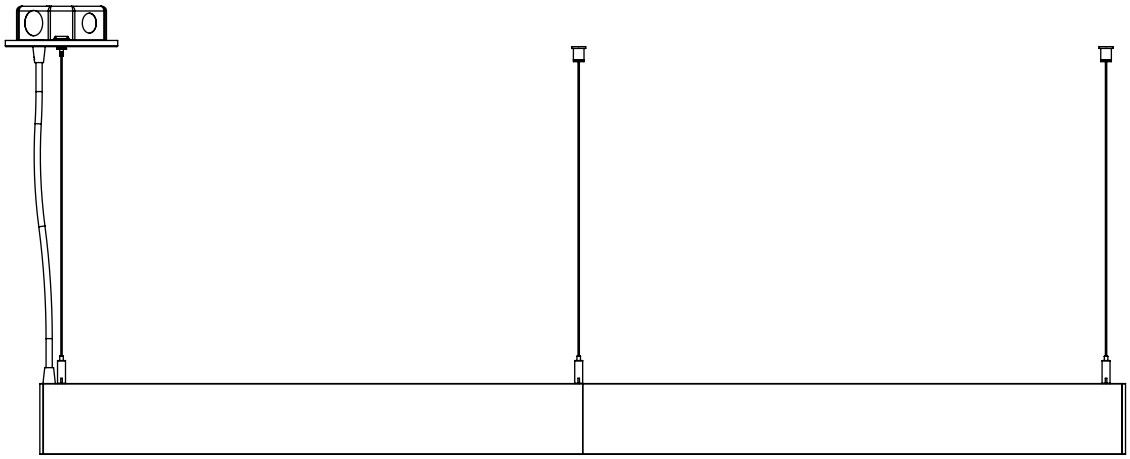

A.

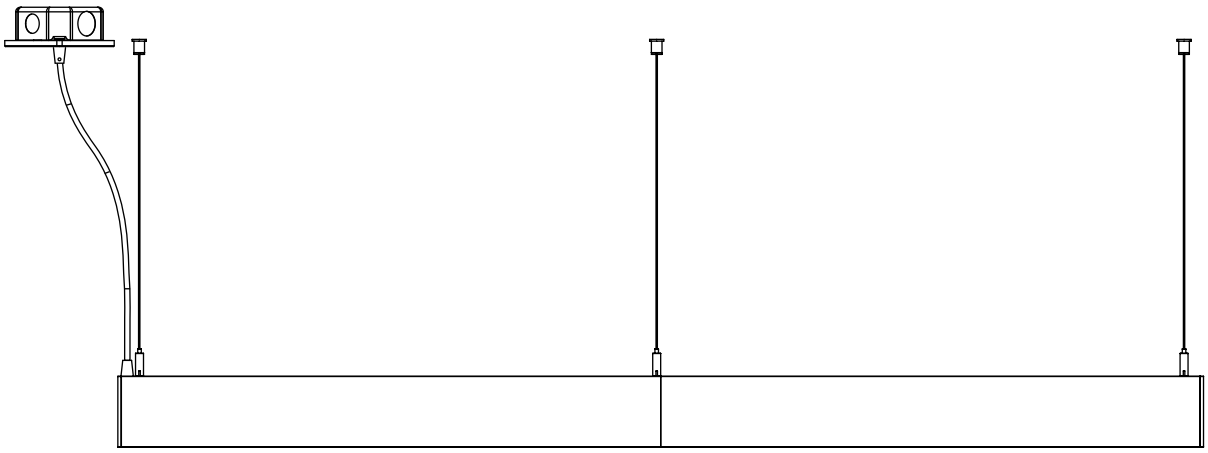

B.

Se référer à la **plaque signalétique** pour connaître la puissance afin de ne **pas** surcharger le circuit électrique.
Refer to the **nameplate** to know the actual power of the fixture in order to **not** overload the circuit.

Les informations contenues dans ce document peuvent être modifiées sans préavis / Due to continuous improvements, the information herein may be changed without notice.

EROS SUSPENDU AVEC RACCORDEMENTS | EROS SUSPENDED WITH JOINERS

Ce produit doit être installé selon les normes électriques nationales en vigueur ainsi que tous les codes locaux applicables. Le non-respect de cette consigne peut entraîner des blessures graves. Une mise à la terre appropriée est requise pour la sécurité. Ne pas installer ce produit s'il semble endommagé.

This product must be installed in accordance to the national electrical code and all applicable local codes. Failure to do so may result in serious injuries. Proper grounding is required for safety. Do not install if product appears to be damaged.

1 Fermer l'alimentation électrique.
Turn power off.

2 Enlever délicatement les *Lentilles* (A) des *Luminaires*.
Gently remove the *Lenses* (A) from *Luminaires*.

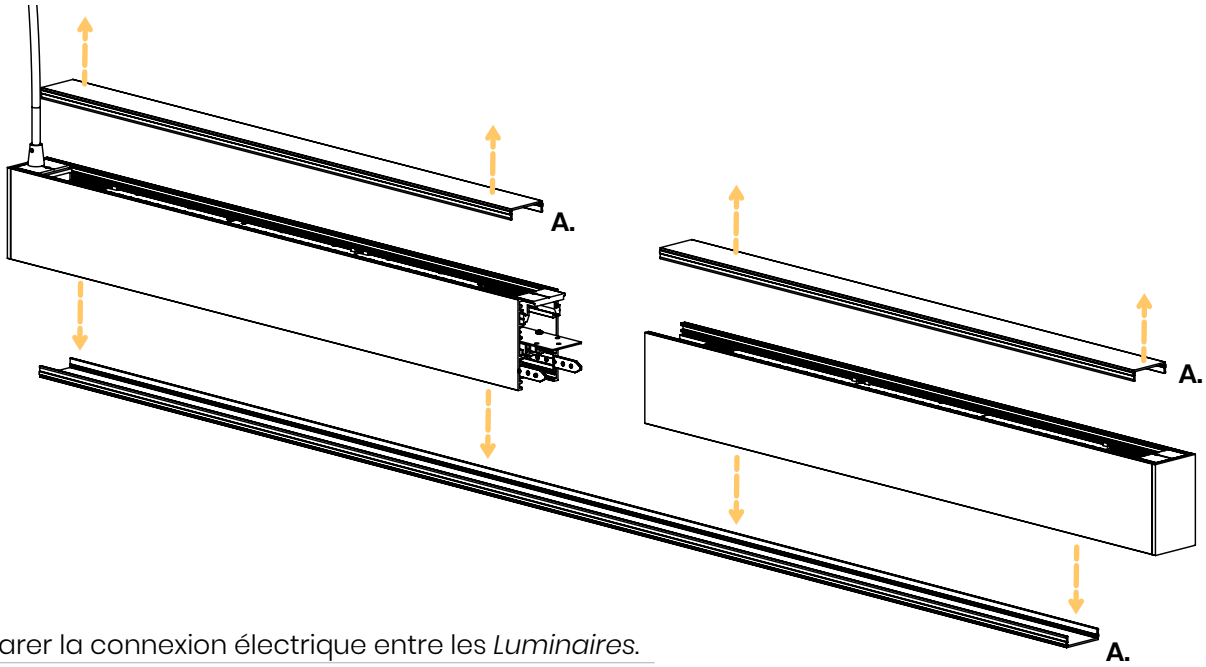

3 Préparer la connexion électrique entre les *Luminaires*.
Prepare the electrical connection between *Luminaires*.

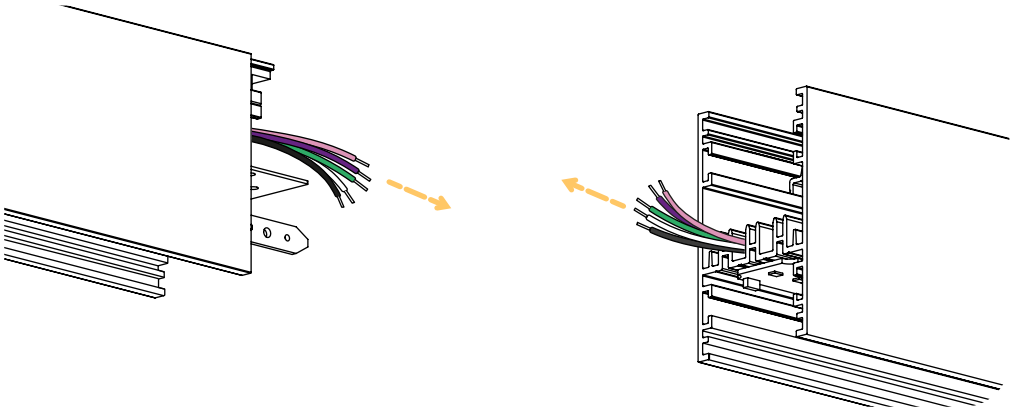

Se référer à la **plaque signalétique** pour connaître la puissance afin de ne **pas** surcharger le circuit électrique.
Refer to the **nameplate** to know the actual power of the fixture in order to **not** overload the circuit.

Les informations contenues dans ce document peuvent être modifiées sans préavis / Due to continuous improvements, the information herein may be changed without notice.

EROS SUSPENDU AVEC RACCORDEMENTS | EROS SUSPENDED WITH JOINERS

Ce produit doit être installé selon les normes électriques nationales en vigueur ainsi que tous les codes locaux applicables. Le non-respect de cette consigne peut entraîner des blessures graves. Une mise à la terre appropriée est requise pour la sécurité. Ne pas installer ce produit s'il semble endommagé.

This product must be installed in accordance to the national electrical code and all applicable local codes. Failure to do so may result in serious injuries. Proper grounding is required for safety. Do not install if product appears to be damaged.

4

Effectuer les branchements selon les couleurs corrrespondantes.
Connect the wires with the appropriate colours.

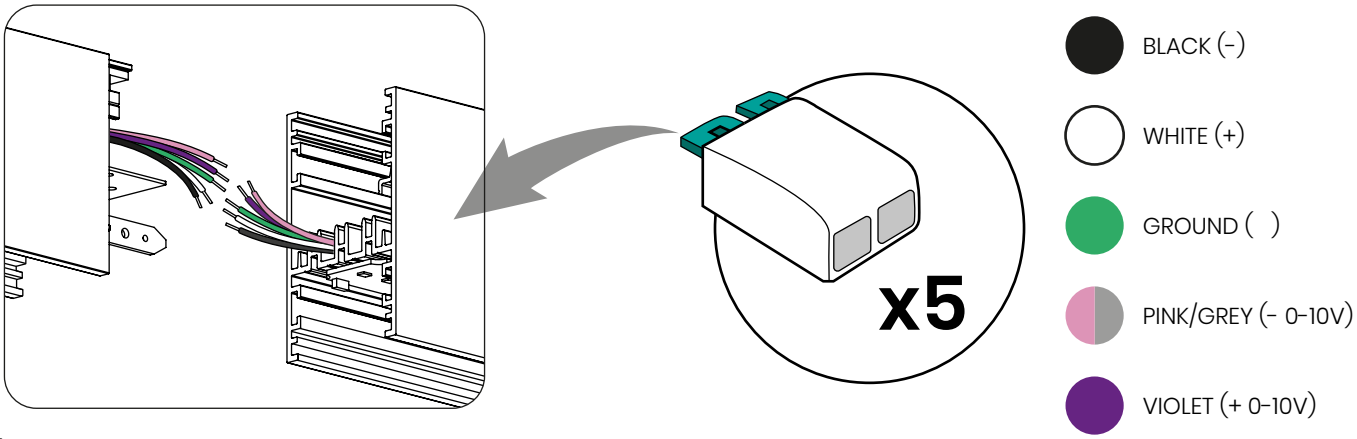

Bornes de Raccordement disponibles, vendues séparément
Splicing Connectors available, sold separately

5

Pour la connexion entre les PCB, utiliser le branchement **A** ou **B** (Selon commande).
For the connection between PCB, use one of the following diagrams (According to order).

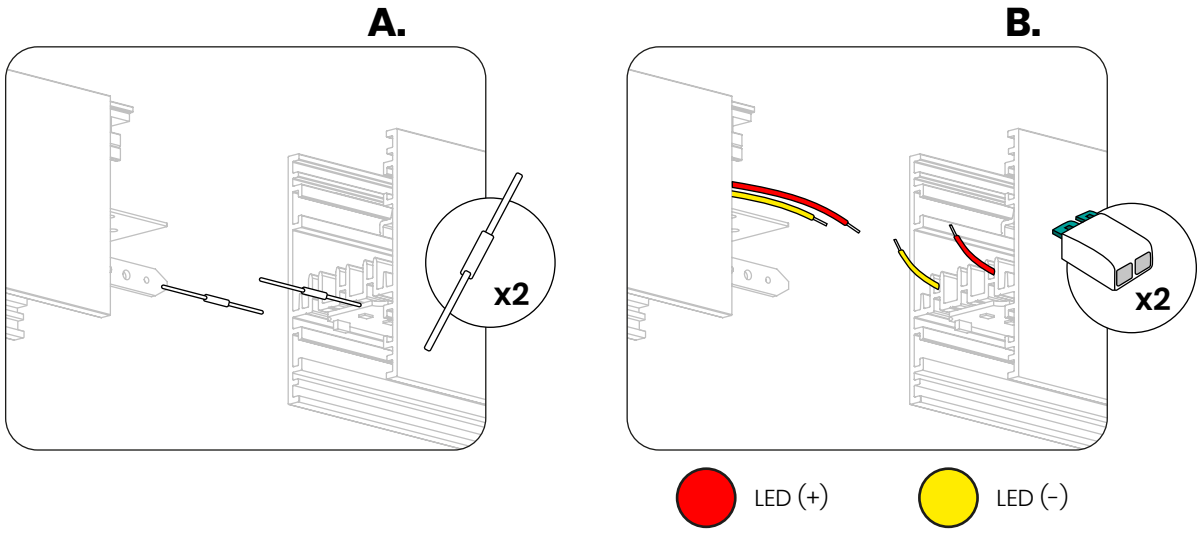

Se référer à la **plaque signalétique** pour connaître la puissance afin de ne **pas** surcharger le circuit électrique.
Refer to the **nameplate** to know the actual power of the fixture in order to **not** overload the circuit.

Les informations contenues dans ce document peuvent être modifiées sans préavis / Due to continuous improvements, the information herein may be changed without notice.

EROS SUSPENDU AVEC RACCORDEMENTS | EROS SUSPENDED WITH JOINERS

Ce produit doit être installé selon les normes électriques nationales en vigueur ainsi que tous les codes locaux applicables. Le non-respect de cette consigne peut entraîner des blessures graves. Une mise à la terre appropriée est requise pour la sécurité. Ne pas installer ce produit s'il semble endommagé.

This product must be installed in accordance to the national electrical code and all applicable local codes. Failure to do so may result in serious injuries. Proper grounding is required for safety. Do not install if product appears to be damaged.

6 Connecter les *Luminaires* ensemble.
Connect the *Luminaires* together.

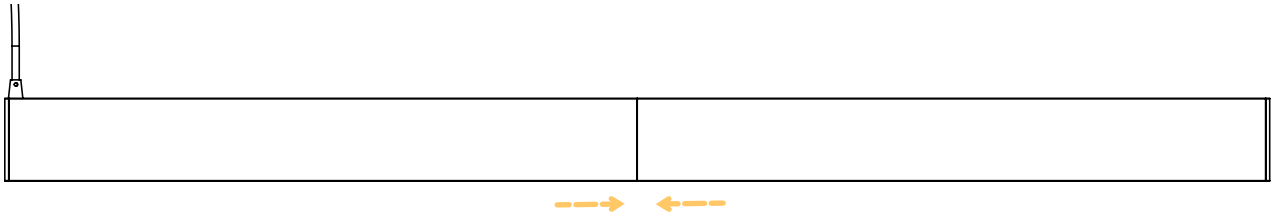

7 Déplacer le *Support de Suspension* (B) pour accéder à la *Plaque de Raccordement Centrale* (C).
Move the *Suspension Bracket* (B) to access the *Central Connection Plate* (C).

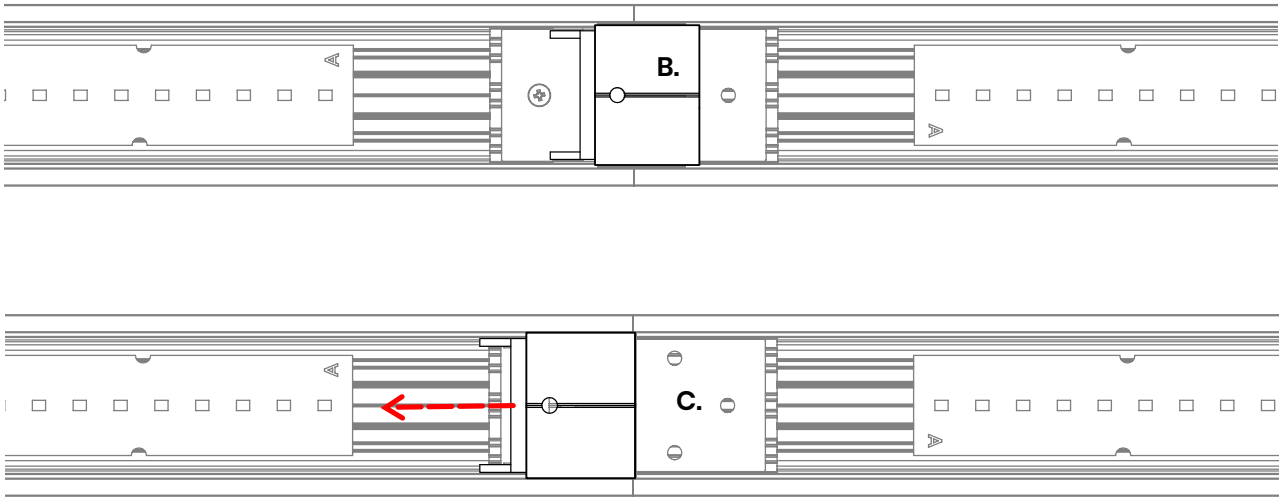

Se référer à la **plaque signalétique** pour connaître la puissance afin de ne **pas** surcharger le circuit électrique.
Refer to the **nameplate** to know the actual power of the fixture in order to **not** overload the circuit.

Les informations contenues dans ce document peuvent être modifiées sans préavis / Due to continuous improvements, the information herein may be changed without notice.

EROS SUSPENDU AVEC RACCORDEMENTS | EROS SUSPENDED WITH JOINERS

Ce produit doit être installé selon les normes électriques nationales en vigueur ainsi que tous les codes locaux applicables. Le non-respect de cette consigne peut entraîner des blessures graves. Une mise à la terre appropriée est requise pour la sécurité. Ne pas installer ce produit s'il semble endommagé.

This product must be installed in accordance to the national electrical code and all applicable local codes. Failure to do so may result in serious injuries. Proper grounding is required for safety. Do not install if product appears to be damaged.

8 Fixer la *Plaque de Raccordement* (C) avec les vis appropriées.
Secure the *Connection Plate* (C) with the appropriate screws.

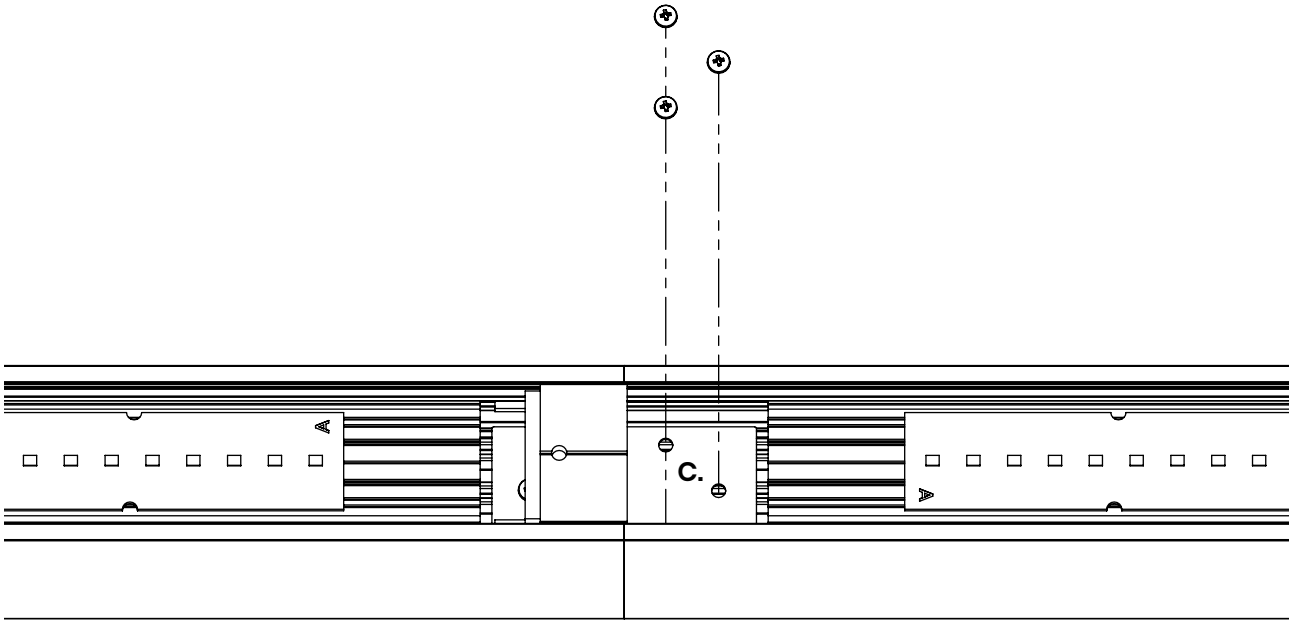

9 Re-centrer le *Support de Suspension* (B) et serrer le fermement avec une clé Allen 1.5mm.
Slide the *Suspension Bracket* (B) back in the center and secure it firmly with an 1.5mm Hex Key.

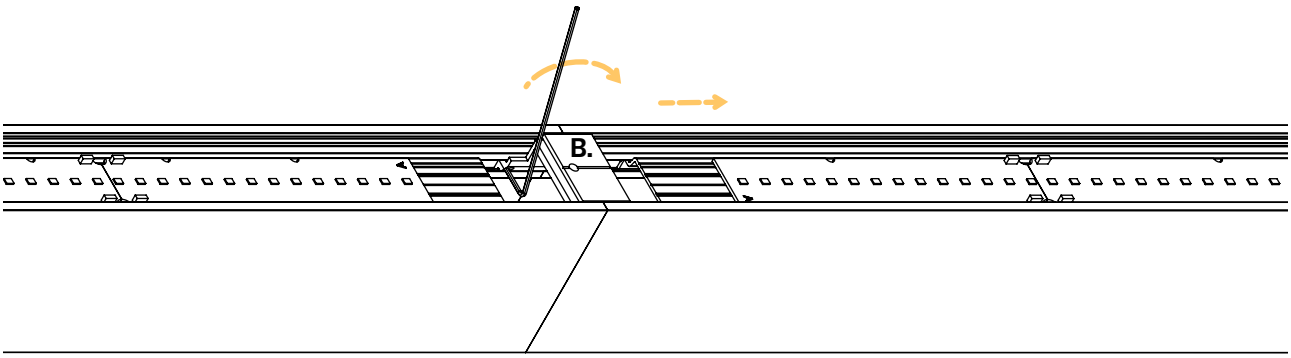

Se référer à la **plaque signalétique** pour connaître la puissance afin de ne **pas** surcharger le circuit électrique.
Refer to the **nameplate** to know the actual power of the fixture in order to **not** overload the circuit.

Les informations contenues dans ce document peuvent être modifiées sans préavis / Due to continuous improvements, the information herein may be changed without notice.

EROS SUSPENDU AVEC RACCORDEMENTS | EROS SUSPENDED WITH JOINERS

Ce produit doit être installé selon les normes électriques nationales en vigueur ainsi que tous les codes locaux applicables. Le non-respect de cette consigne peut entraîner des blessures graves. Une mise à la terre appropriée est requise pour la sécurité. Ne pas installer ce produit s'il semble endommagé.

This product must be installed in accordance to the national electrical code and all applicable local codes. Failure to do so may result in serious injuries. Proper grounding is required for safety. Do not install if product appears to be damaged.

10 Serrer les *Pièces de Jonctions* fournies de la même façon.
Tighten the *Joiners* at the intersection with the same process.

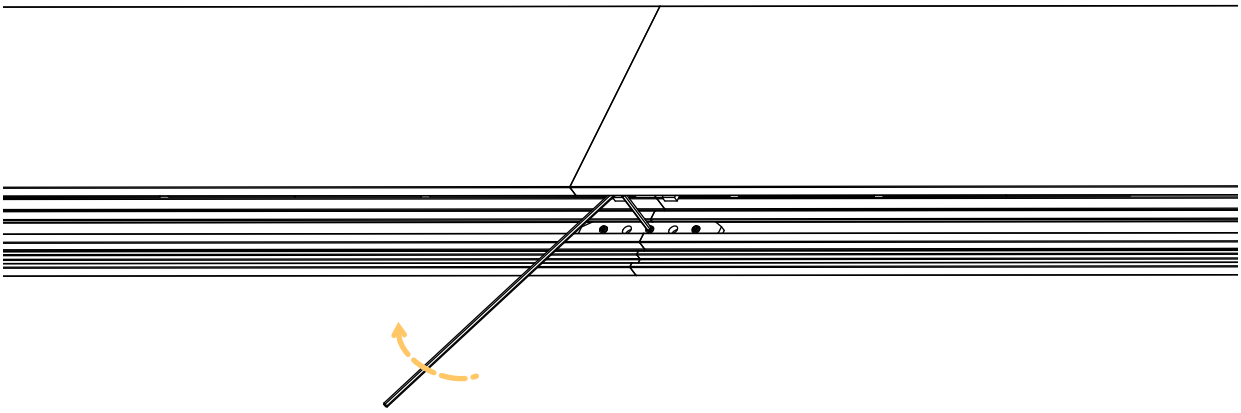

11 Ré-installer les *Lentilles* (A) sur le *Luminaire*.
Re-install the *Lenses* (A) on the *Luminaire*.

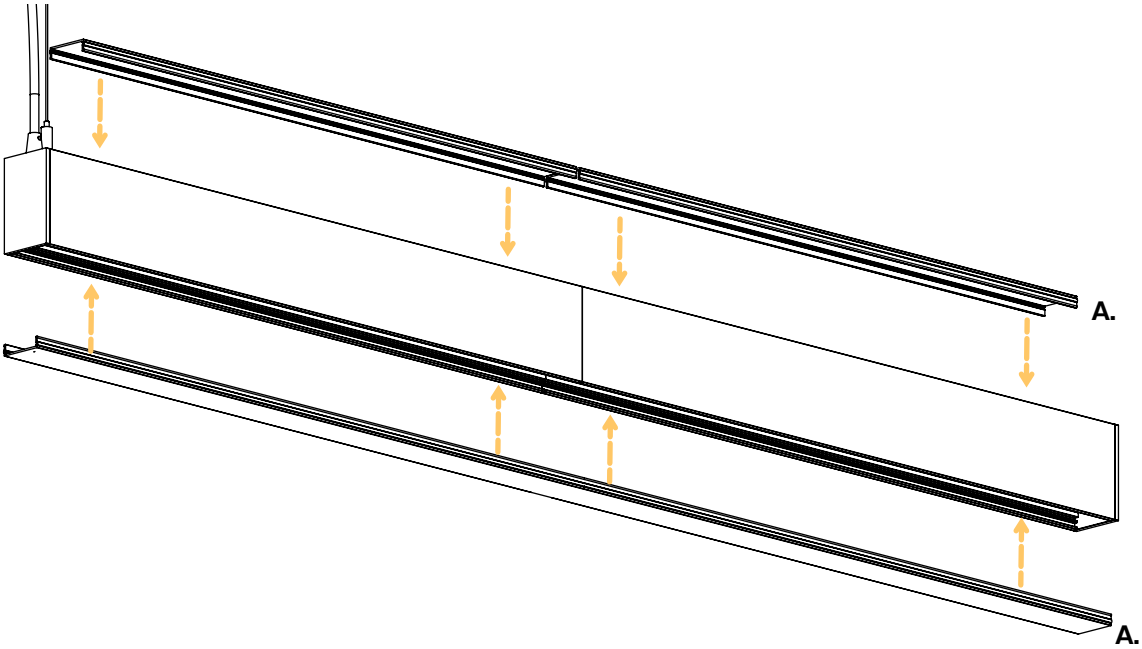

Se référer à la **plaque signalétique** pour connaître la puissance afin de ne **pas** surcharger le circuit électrique.
Refer to the **nameplate** to know the actual power of the fixture in order to **not** overload the circuit.

Les informations contenues dans ce document peuvent être modifiées sans préavis / Due to continuous improvements, the information herein may be changed without notice.

EROS SUSPENDU AVEC RACCORDEMENTS | EROS SUSPENDED WITH JOINERS

Ce produit doit être installé selon les normes électriques nationales en vigueur ainsi que tous les codes locaux applicables. Le non-respect de cette consigne peut entraîner des blessures graves. Une mise à la terre appropriée est requise pour la sécurité. Ne pas installer ce produit s'il semble endommagé.

This product must be installed in accordance to the national electrical code and all applicable local codes. Failure to do so may result in serious injuries. Proper grounding is required for safety. Do not install if product appears to be damaged.

12 La lentille peut venir en deux morceaux selon certaines longueurs ou certaines configurations.
The lens can come in two separate parts depending on the overall length or configuration.

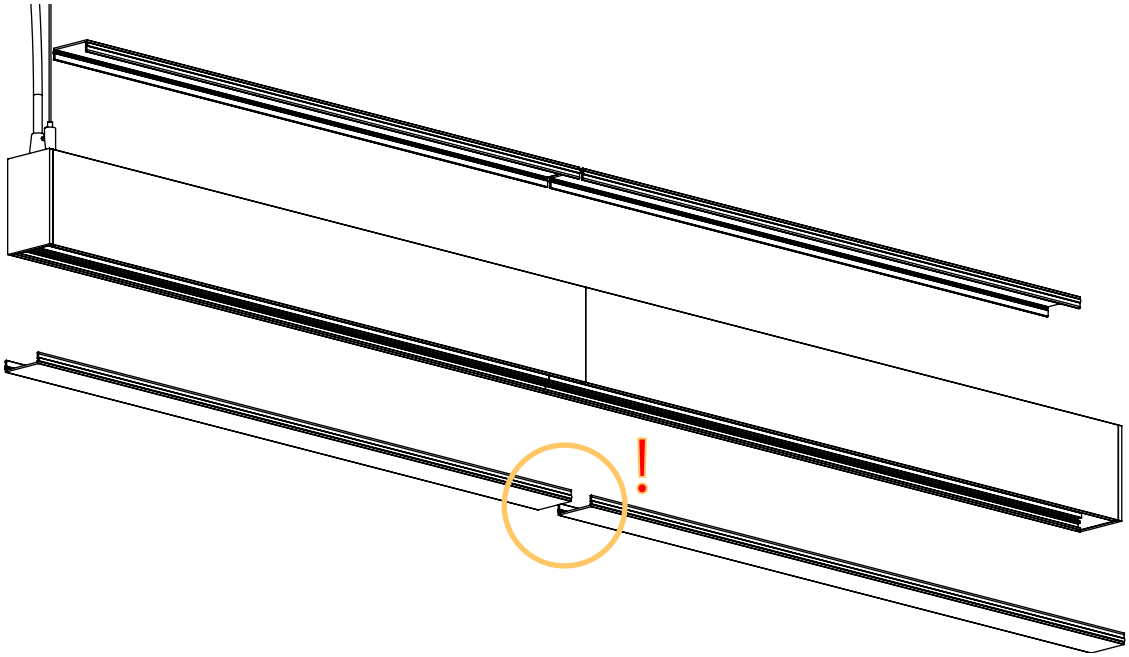

13 Ajuster le joint entre les lentilles pour réduire les possibilités de fuites lumineuses.
Slide the lenses as close to each other as possible to reduce the possibility of a light leak.

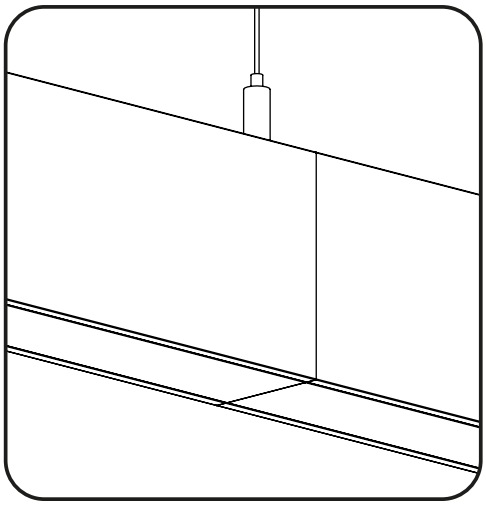

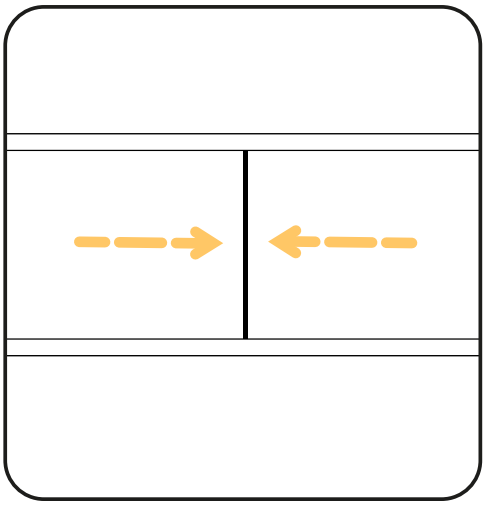

Se référer à la **plaque signalétique** pour connaître la puissance afin de ne **pas** surcharger le circuit électrique.
Refer to the **nameplate** to know the actual power of the fixture in order to **not** overload the circuit.

Les informations contenues dans ce document peuvent être modifiées sans préavis / Due to continuous improvements, the information herein may be changed without notice.

EROS SUSPENDU AVEC RACCORDEMENTS | EROS SUSPENDED WITH JOINERS

Ce produit doit être installé selon les normes électriques nationales en vigueur ainsi que tous les codes locaux applicables. Le non-respect de cette consigne peut entraîner des blessures graves. Une mise à la terre appropriée est requise pour la sécurité. Ne pas installer ce produit s'il semble endommagé.

This product must be installed in accordance to the national electrical code and all applicable local codes. Failure to do so may result in serious injuries. Proper grounding is required for safety. Do not install if product appears to be damaged.

14 Préparer la séquence de branchement.

Prepare the wiring connections step.

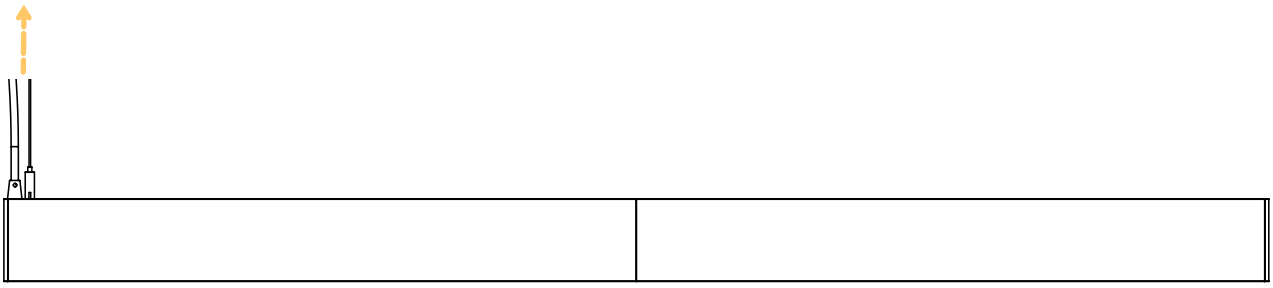

15 Passer le *Câble de Suspension* (A) à travers la *Barre Transversale* (B), faites une boucle et fixez la *Barre Transversale* (B) à la *Boîte de Jonction*.

Pass the *Suspension Cable* (A) through the *Crossbar* (B), do a loop then fix the *Crossbar* (B) to the *Junction Box*.

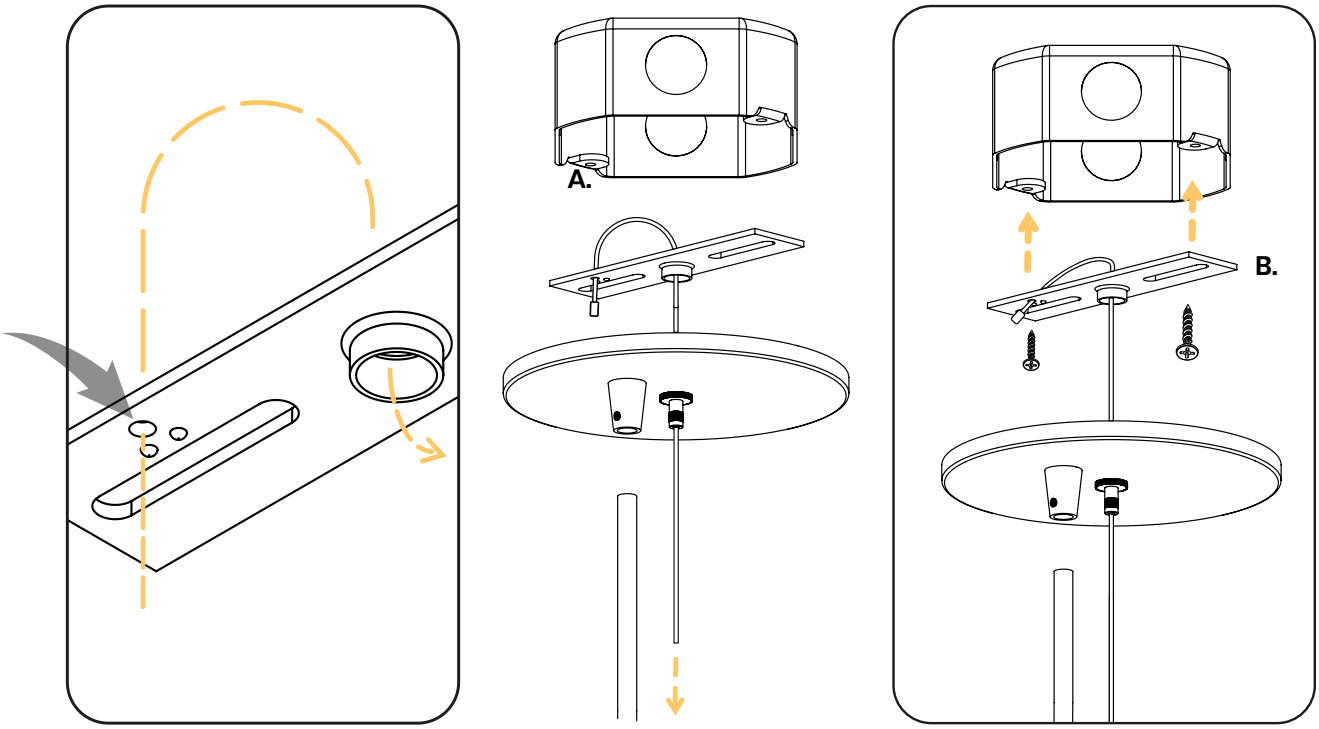

Se référer à la **plaque signalétique** pour connaître la puissance afin de ne **pas** surcharger le circuit électrique.
Refer to the **nameplate** to know the actual power of the fixture in order to **not** overload the circuit.t

Les informations contenues dans ce document peuvent être modifiées sans préavis / Due to continuous improvements, the information herein may be changed without notice.

EROS SUSPENDU AVEC RACCORDEMENTS | EROS SUSPENDED WITH JOINERS

Ce produit doit être installé selon les normes électriques nationales en vigueur ainsi que tous les codes locaux applicables. Le non-respect de cette consigne peut entraîner des blessures graves. Une mise à la terre appropriée est requise pour la sécurité. Ne pas installer ce produit s'il semble endommagé.

This product must be installed in accordance to the national electrical code and all applicable local codes. Failure to do so may result in serious injuries. Proper grounding is required for safety. Do not install if product appears to be damaged.

16 Passer le *Fil d'Alimentation* (C) et effectuez les branchements.
Pass the *Electrical Wire* (C) and connect the wires together.

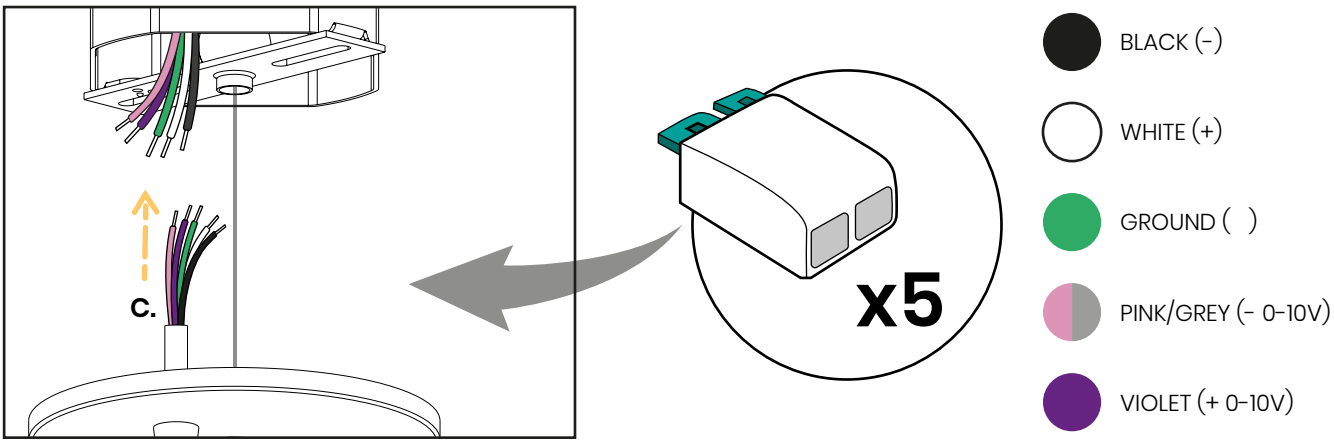

**Bornes de Raccordement* disponibles, vendues séparément
**Splicing Connectors* available, sold separately

17 Serrer le *Verrou du Câble de Suspension* (E) à la *Barre Transversale* afin de fixer le *Plafonnier* à la *Boîte de Jonction* comme démontré en **4.1**. Pour l'installation au plafond se réferer à l'étape **4.2**.
Screw the *Suspension Cable Lock* (E) to the *Crossbar* to secure the *Canopy* to the *Junction Box* as shown on step **4.1**. For the ceilling installation, refer to step **4.2**.

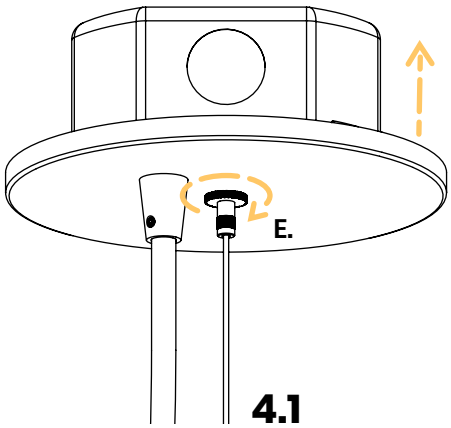

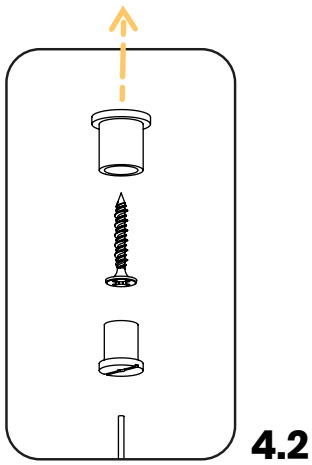

Se référer à la **plaque signalétique** pour connaître la puissance afin de ne **pas** surcharger le circuit électrique.
Refer to the **nameplate** to know the actual power of the fixture in order to **not** overload the circuit.

Les informations contenues dans ce document peuvent être modifiées sans préavis / Due to continuous improvements, the information herein may be changed without notice.

EROS SUSPENDU AVEC RACCORDEMENTS | EROS SUSPENDED WITH JOINERS

Ce produit doit être installé selon les normes électriques nationales en vigueur ainsi que tous les codes locaux applicables. Le non-respect de cette consigne peut entraîner des blessures graves. Une mise à la terre appropriée est requise pour la sécurité. Ne pas installer ce produit s'il semble endommagé.

This product must be installed in accordance to the national electrical code and all applicable local codes. Failure to do so may result in serious injuries. Proper grounding is required for safety. Do not install if product appears to be damaged.

18 Ajustez la tension du câble avec l'embout du verrou.

Thighten the cable by rotating the wire suspension lock tip.

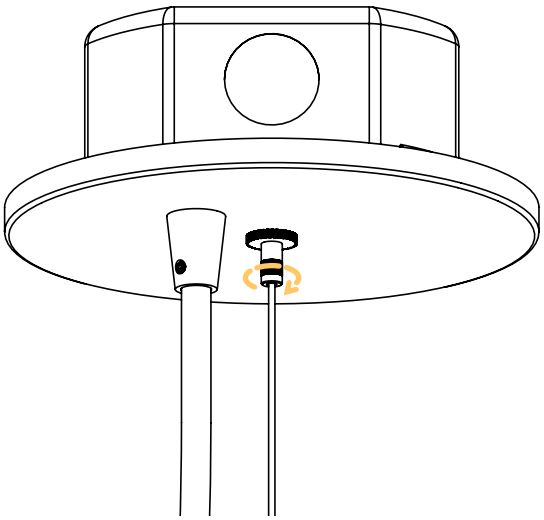

19 Serrer la *Vis de Serrage* (F) du Passe-Fil. **N'endommagez pas** le *Fil d'Alimentation*.

Tighten the Pass-Through's *Set Screw* (F). **Do not damage** the *Electrical Wire*.

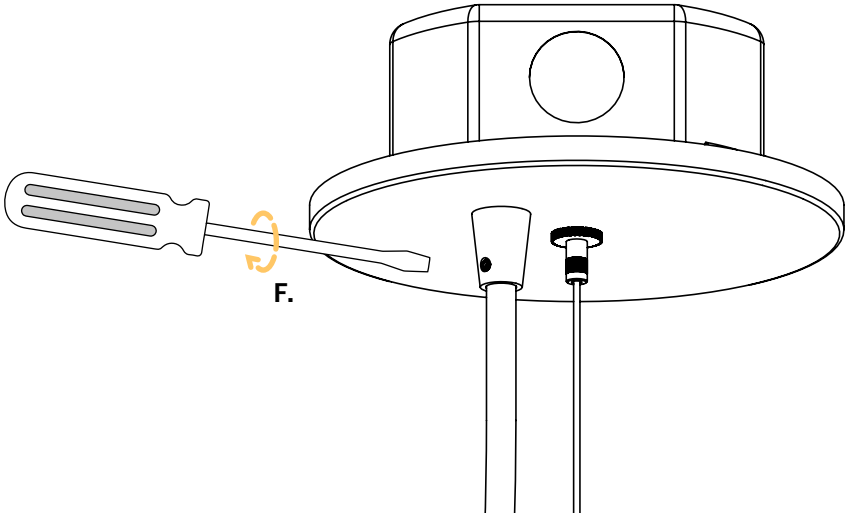

Se référer à la **plaque signalétique** pour connaître la puissance afin de ne **pas** surcharger le circuit électrique.
Refer to the **nameplate** to know the actual power of the fixture in order to **not** overload the circuit.

EROS SUSPENDU AVEC RACCORDEMENTS | EROS SUSPENDED WITH JOINERS

Ce produit doit être installé selon les normes électriques nationales en vigueur ainsi que tous les codes locaux applicables. Le non-respect de cette consigne peut entraîner des blessures graves. Une mise à la terre appropriée est requise pour la sécurité. Ne pas installer ce produit s'il semble endommagé.

This product must be installed in accordance to the national electrical code and all applicable local codes. Failure to do so may result in serious injuries. Proper grounding is required for safety. Do not install if product appears to be damaged.

20 Ajuster le *Câble de Suspension Central* en premier afin de gérer la hauteur du Luminaire (étape 1), et ajuster les autres pour mettre l'ensemble à niveau (étape 2).

Adjust the *Central Suspension Cable* to manage the *Luminaire* height (Step 1) and adjust the remaining ones to level the *Luminaire* (Step 2).

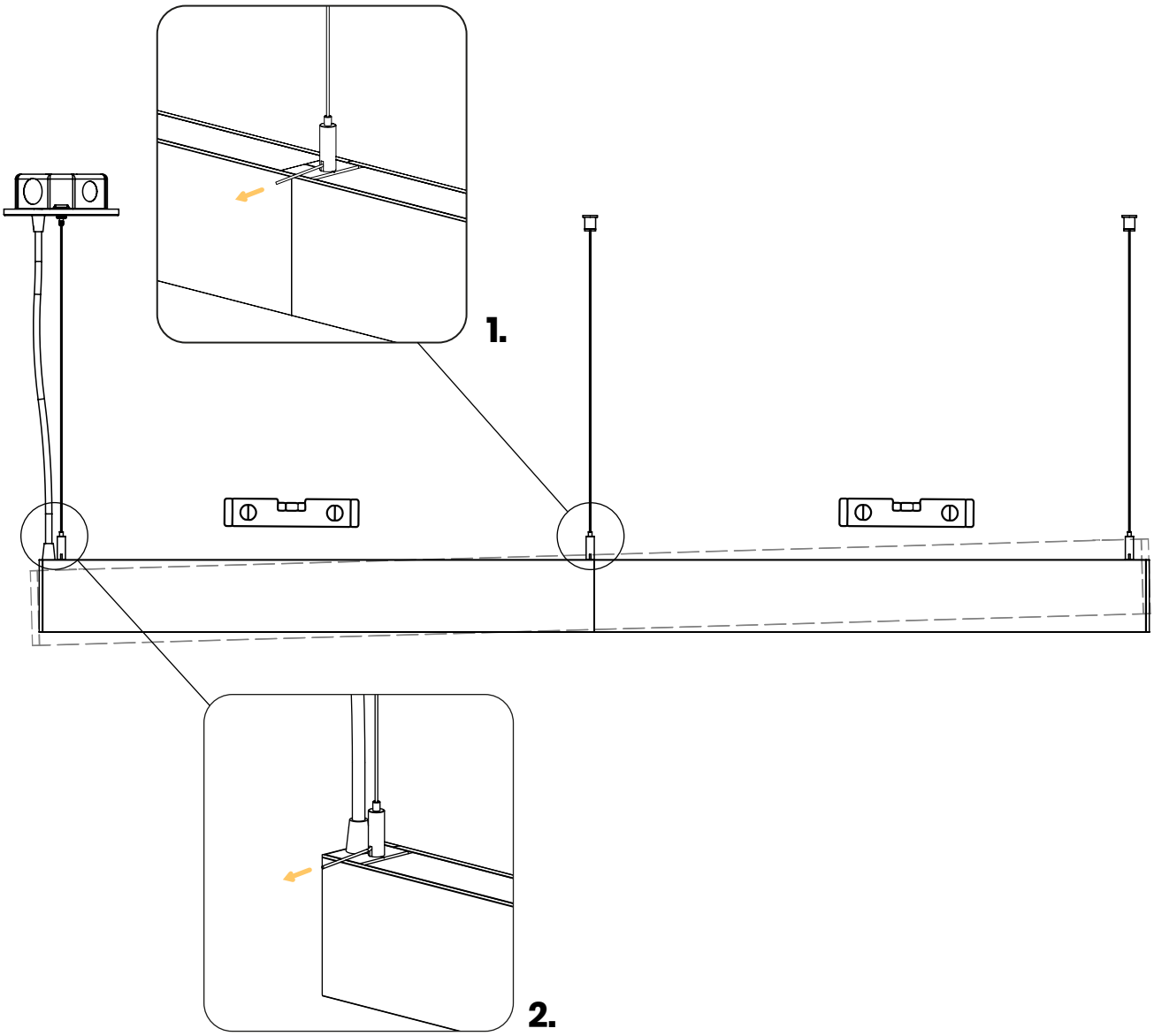

Se référer à la **plaque signalétique** pour connaître la puissance afin de ne **pas** surcharger le circuit électrique.
Refer to the **nameplate** to know the actual power of the fixture in order to **not** overload the circuit.

Les informations contenues dans ce document peuvent être modifiées sans préavis / Due to continuous improvements, the information herein may be changed without notice.

EROS SUSPENDU AVEC RACCORDEMENTS | EROS SUSPENDED WITH JOINERS

Ce produit doit être installé selon les normes électriques nationales en vigueur ainsi que tous les codes locaux applicables. Le non-respect de cette consigne peut entraîner des blessures graves. Une mise à la terre appropriée est requise pour la sécurité. Ne pas installer ce produit s'il semble endommagé.

This product must be installed in accordance to the national electrical code and all applicable local codes. Failure to do so may result in serious injuries. Proper grounding is required for safety. Do not install if product appears to be damaged.

21 Couper l'excédent des *Câbles de Suspension*.
Cut off the excess *Suspension Cables*.

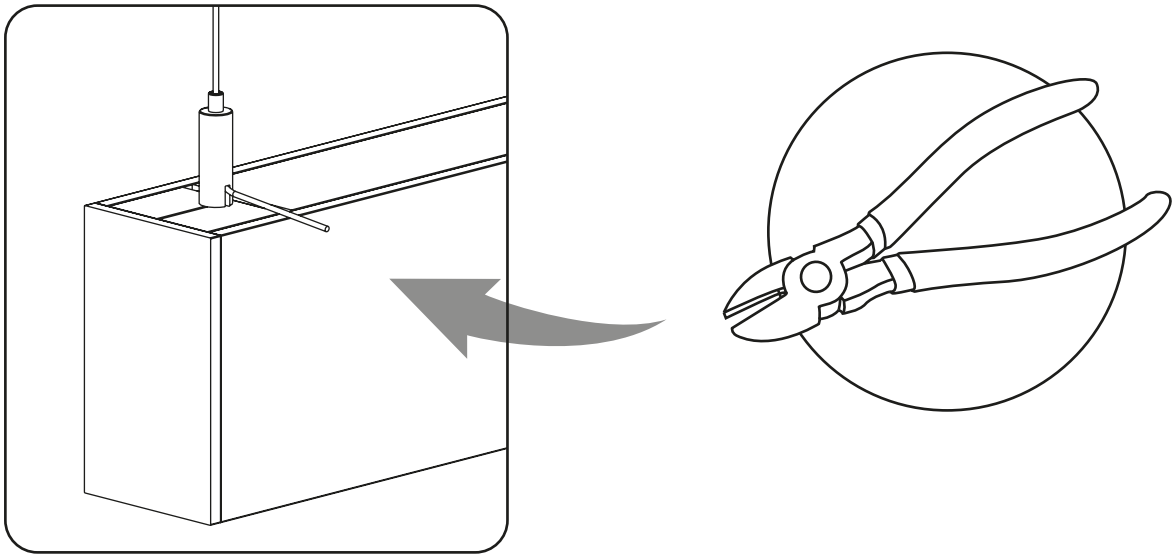

22 Résultat attendu:
Expected result:

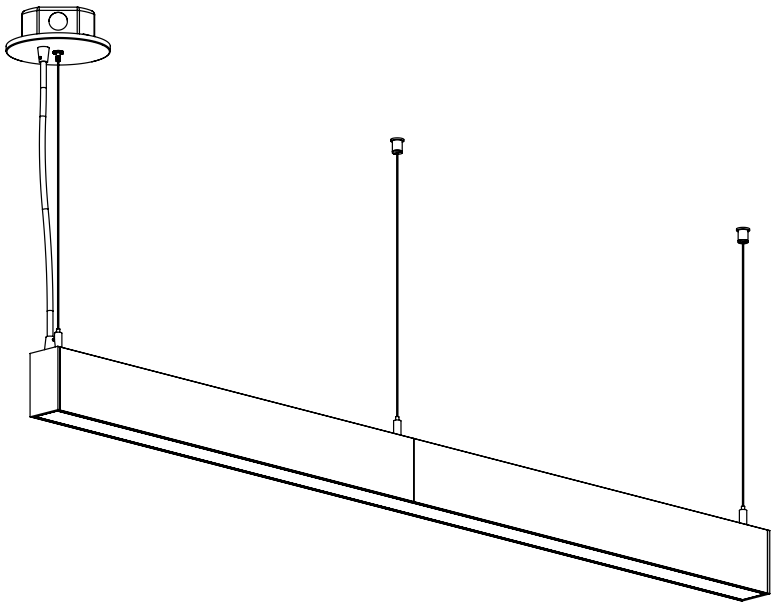

Se référer à la **plaque signalétique** pour connaître la puissance afin de ne **pas** surcharger le circuit électrique.
Refer to the **nameplate** to know the actual power of the fixture in order to **not** overload the circuit.

Les informations contenues dans ce document peuvent être modifiées sans préavis / Due to continuous improvements, the information herein may be changed without notice.