Solutions d’extrusions LED

Une grande variété d’options personalisables

LUMEN WARM

Disponibles dans une variété d’intensité lumineuse et de méthodes d’installation, nos systèmes d’extrusions d’aluminium LED sont **largement polyvalents.**

Ils peuvent être utilisés pour leur **fonctionalité, comme éléments de design** dans une pièce ou les deux.

Caractéristiques d'éclairage

Degré Kelvin

2700K | 3000K | 3500K | 4000K

Dim to Warm | Blanc Dynamique | RGB | RGBW

*Degré Kelvin personnalisé disponible sur demande

Flux Lumineux

116 Lumen/pi - 3W/M - 0.91W/pi | 285 Lumen/pi - 8.5W/M - 2.59W/pi | 420 Lumen/pi - 11.52W/M - 3.51W/pi | 700 Lumen/pi - 19.2W/M - 5.85W/pi

*Autres flux lumineux et configurations disponibles

Protections IP

Protection IP20 | **Protection IP44** | **Protection IP67**

- Cycle de vie plus long que d'autres produits similaires
- Efficacité de pointe allant jusqu'à 130lm/W qui offre des économies sur les transformateurs et l'énergie
- Standard CRI élevé de 95+, possibilité d'atteindre CRI de 98+
- Visuel sans point en utilisant notre ligne d'extrusions grâce à la haute densité de LED
- Longueurs pouvant aller jusqu'à 26m - 85pi par transformateur de Classe 2 de 96W

*avec une source lumineuse de haute performance de 3W/M - 0.91W/pi

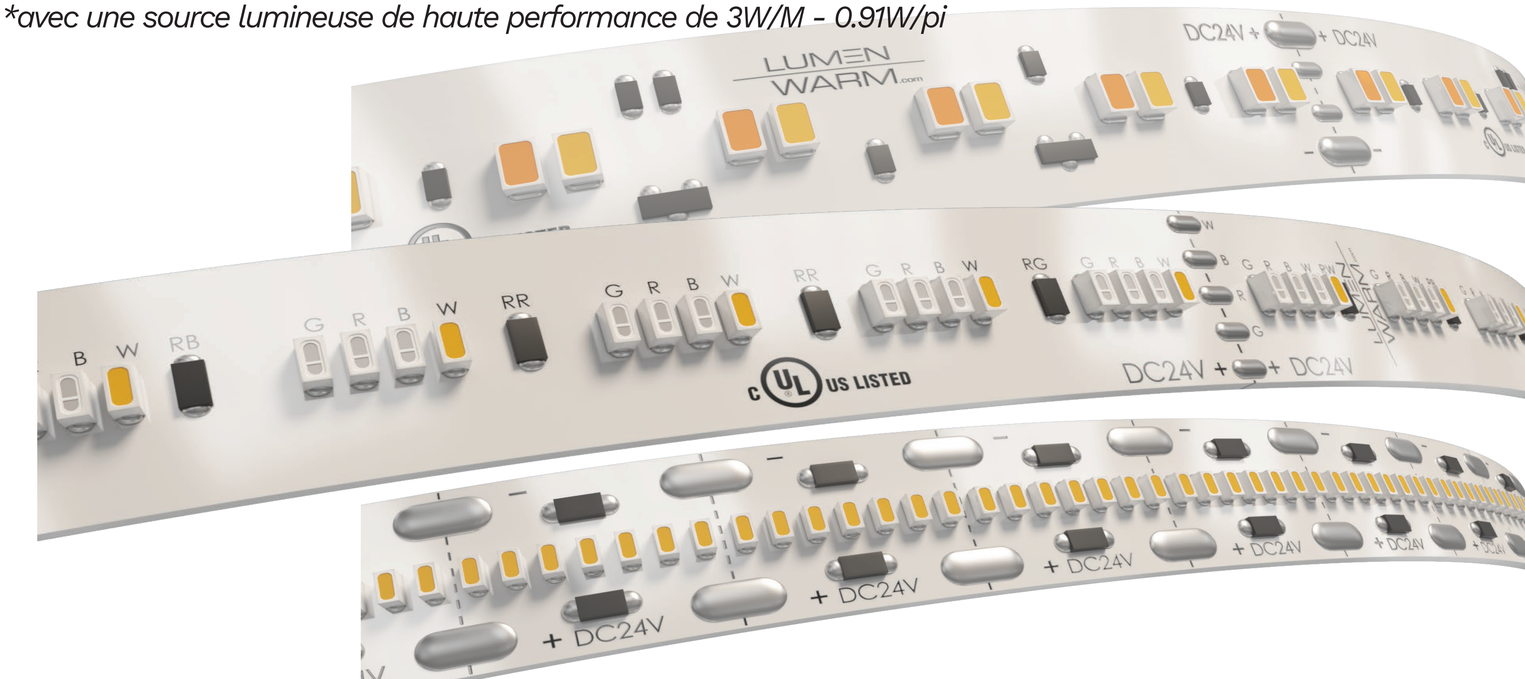

LUMEN WARM

Technologie IC

La technologie IC intégrée de Lumen Warm

La technologie IC intégrée de Lumen Warm est une étape supplémentaire dans le processus de fabrication de nos rubans LED.

Elle consiste à ajouter un composant électrique qui régule la tension le long de nos rubans LED. Cette technologie permet de fabriquer des longueurs plus longues tout en protégeant le ruban des fluctuations de tension. Elle conserve également un flux lumineux agréable et constant d'un bout à l'autre de la longueur.

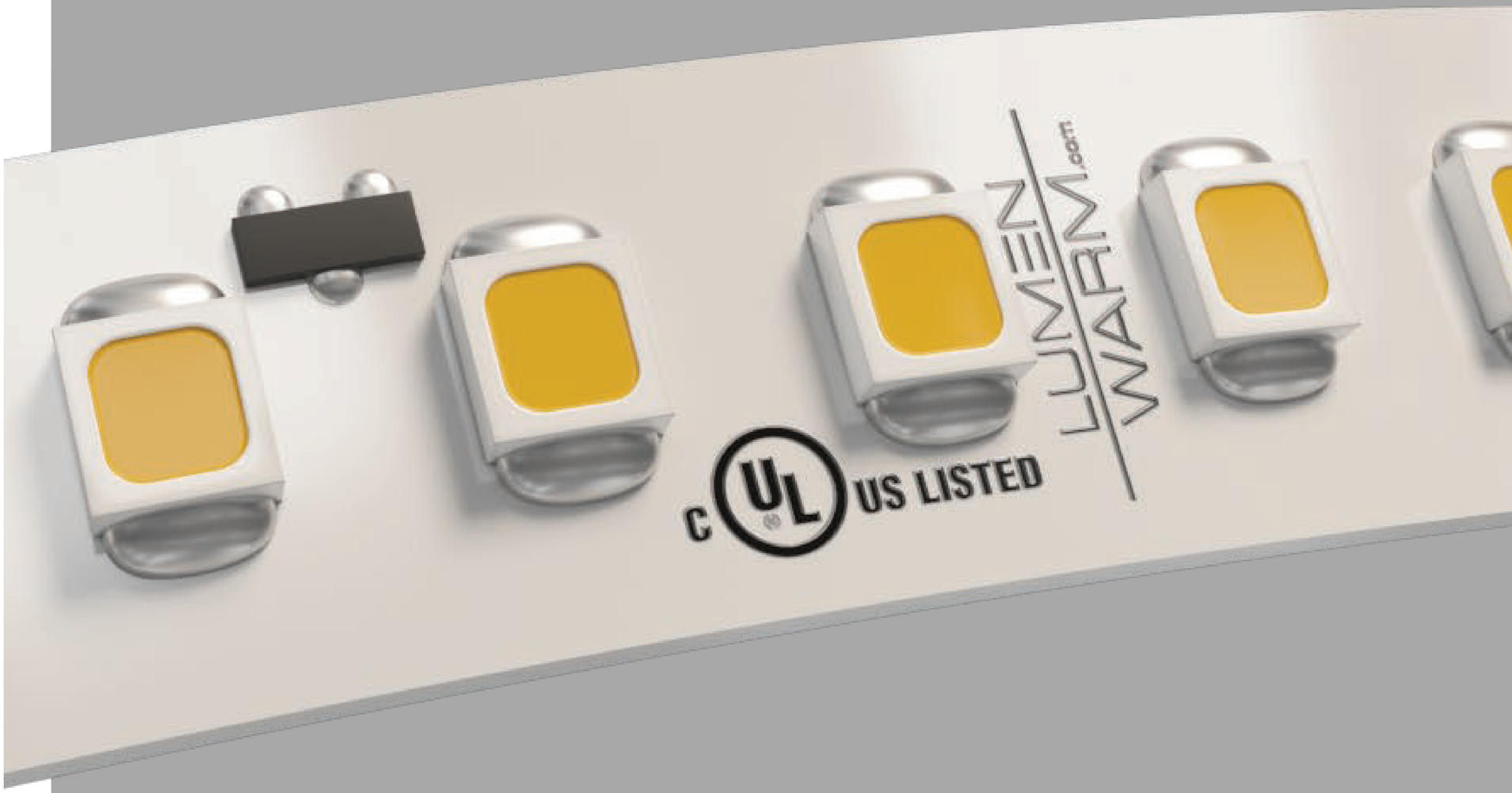

LUMEN WARM

LUMEN
WARM

olivia

Protection **IP20**

Protection **IP44**

Peut être utilisé pour se conformer à l'exigence 2019 Title 24 Section 6 Source lumineuse LED à haute efficacité

FAIT AU

5 ans de garantie

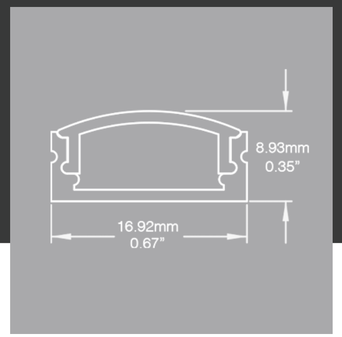

Dimensions

Mince | Discret | Économique | Facile à installer | Peut être coupé sur place ou prêt à installer

Lentilles

claire givrée | blanche givrée | blanche opaline | blanche opaline 3D

Installation

Monté en surface /
dans la rainure avec des supports
ou adhésif double face

Adhésif 3M

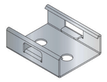

Application

Éclairage de corniche, sous les meubles, boiseries

Anodisé Clair

Personnalisé

LUMEN WARM

Configurez votre Olivia

LUMEN
WARM

Doby

Protection **IP20** Protection **IP44** Protection **IP67**

Peut être utilisé pour se conformer à l'exigence 2019 Title 24 Section 6 Source lumineuse LED à haute efficacité

FAIT AU

5 ans de garantie

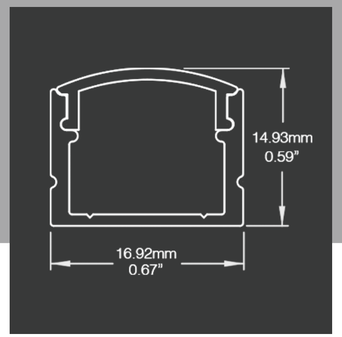

Dimensions

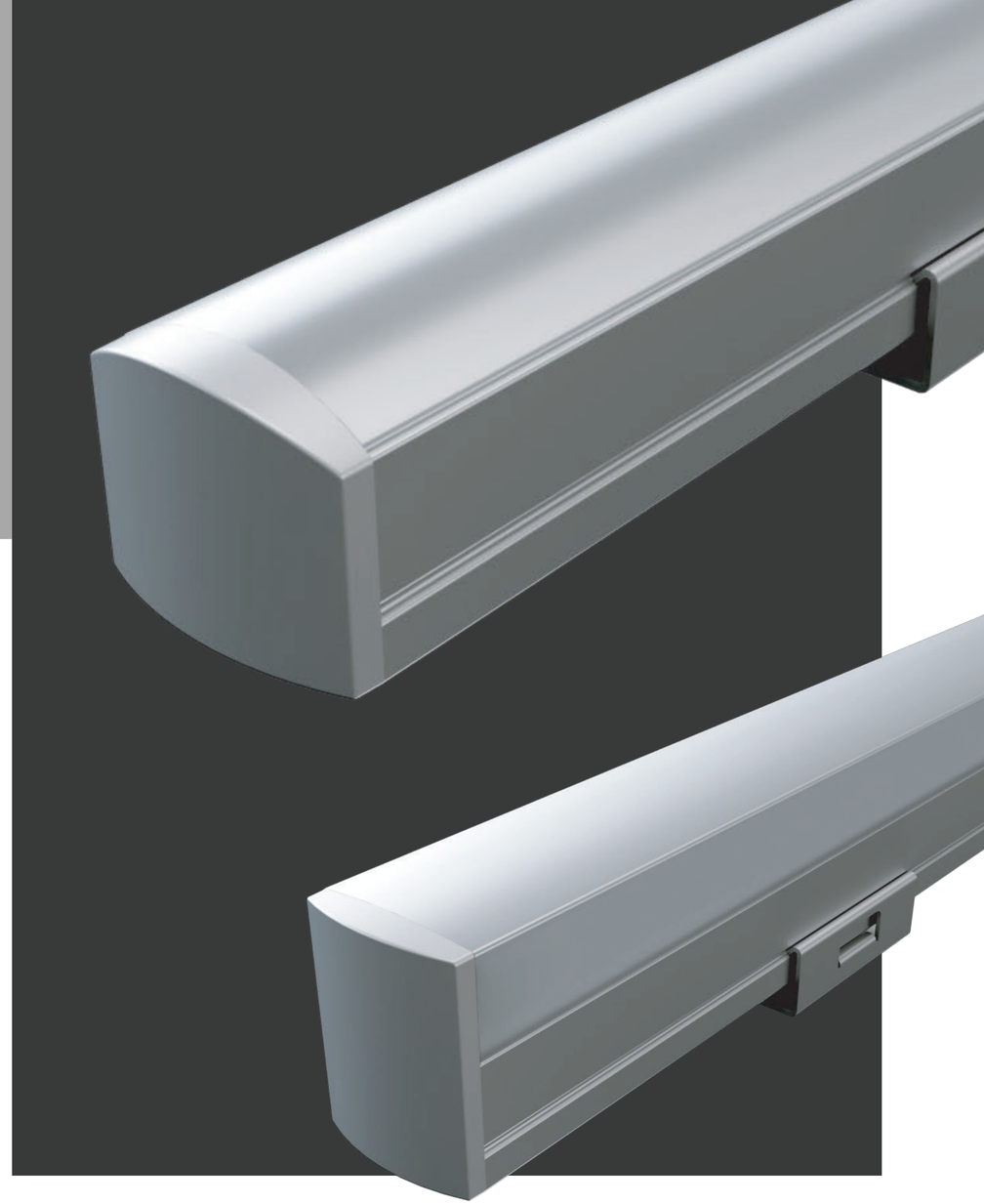

Mince | Discret | Versatile | Diffusion optimale | Facile à installer |
Peut être coupé sur place ou prêt à installer

Anodisé Clair

Personnalisé

Lentilles

claire givrée | blanche givrée | blanche opaline | blanche opaline 3D

Installation

Monté en surface /
dans la rainure avec des supports ou
adhésif double face

Adhésif 3M

Application

Éclairage de corniche, sous les meubles,
boiseries, application extérieure

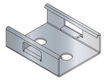

LUMEN WARM

Configurez votre Doby

LUMEN
WARM

Robertha

Protection **IP20**

Protection **IP44**

Peut être utilisé pour se conformer à l'exigence 2019 Title 24 Section 6 Source lumineuse LED à haute efficacité

FAIT AU

5 ans de garantie

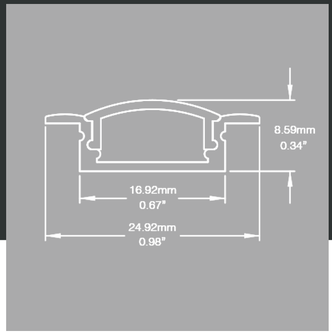

Dimensions

Mince | Discret | Économique | Facile à installer | Peut être coupé sur place ou prêt à installer

Anodisé Clair

Lentilles

claire givrée

blanche givrée

blanche opaline

Installation

Encastré / dans la rainure avec des supports ou adhésif double face

Adhésif 3M

Personnalisé

Application

Petites zones encastrées, sous les meubles, boiseries, étagères

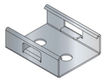

LUMEN WARM

Configurez votre Robertha

LUMEN
WARM

Connor

Protection IP20

Protection IP44

Peut être utilisé pour se conformer à l'exigence 2019 Title 24 Section 6 Source lumineuse LED à haute efficacité

FAIT AU

5 ans de garantie

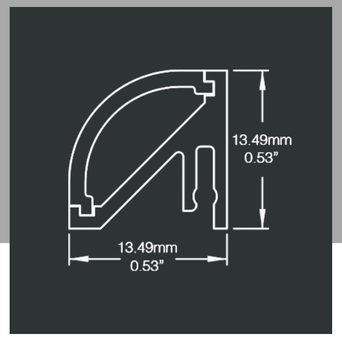

Dimensions

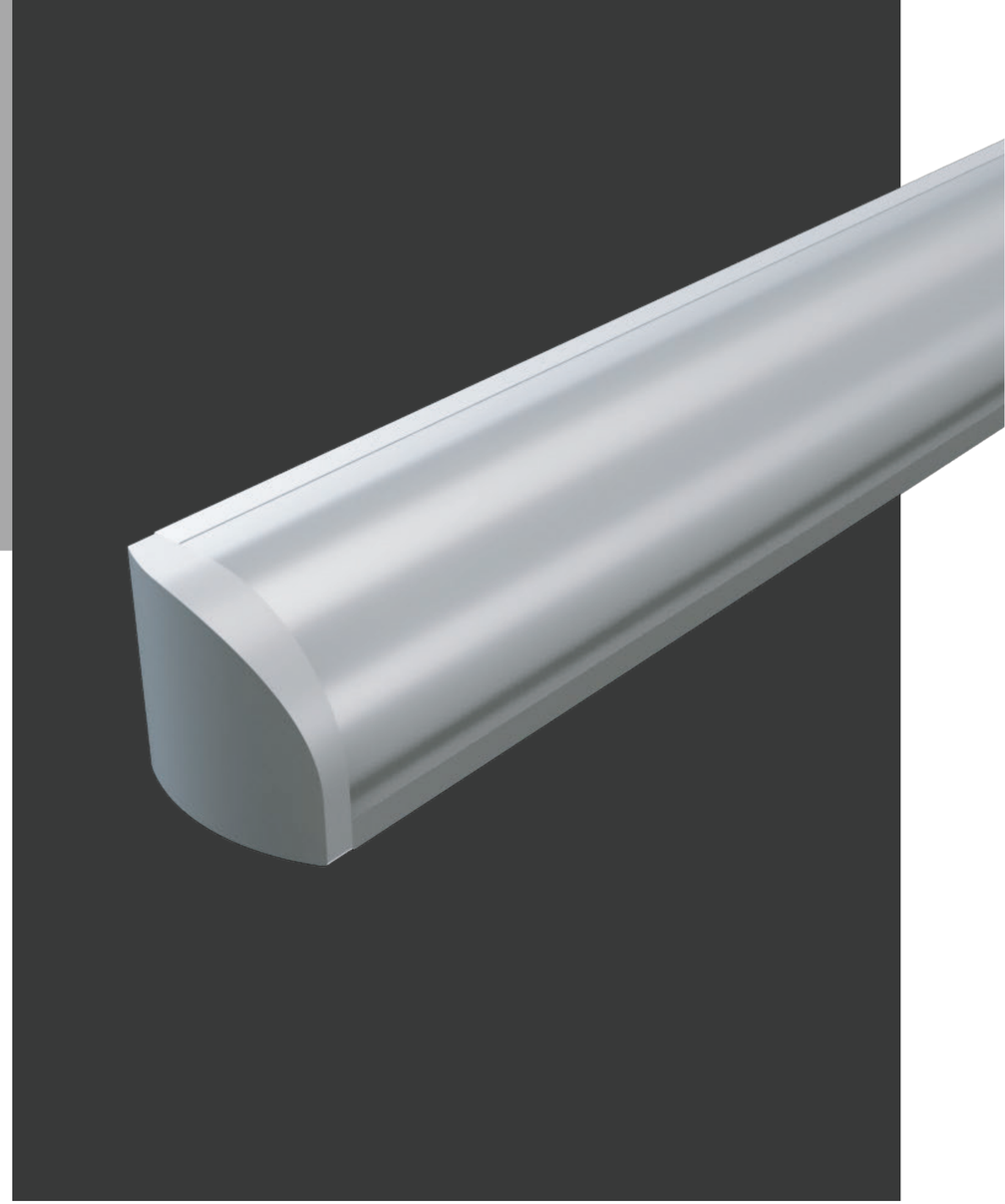

Petit | Discret | Montage invisible | Facile à installer | Peut être coupé sur place ou prêt à installer

Lentilles

claire givrée

blanche givrée

Installation

Monté en surface avec attache insérée invisible ou adhésif double face

Adhésif 3M

Application

Application en coin, éclairage de corniche, sous les meubles, boiseries

Personnalisé

LUMEN WARM

Configurez votre Connor

LUMEN
WARM

Rocco

Monté en Surface

Protection **IP20**

Protection **IP44**

Protection **IP67**

Peut être utilisé pour se conformer à l'exigence 2019 Title 24 Section 6 Source lumineuse LED à haute efficacité

FAIT AU

5 ans de garantie

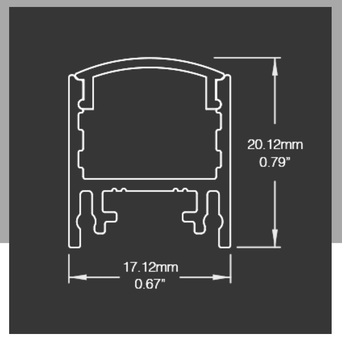

Dimensions

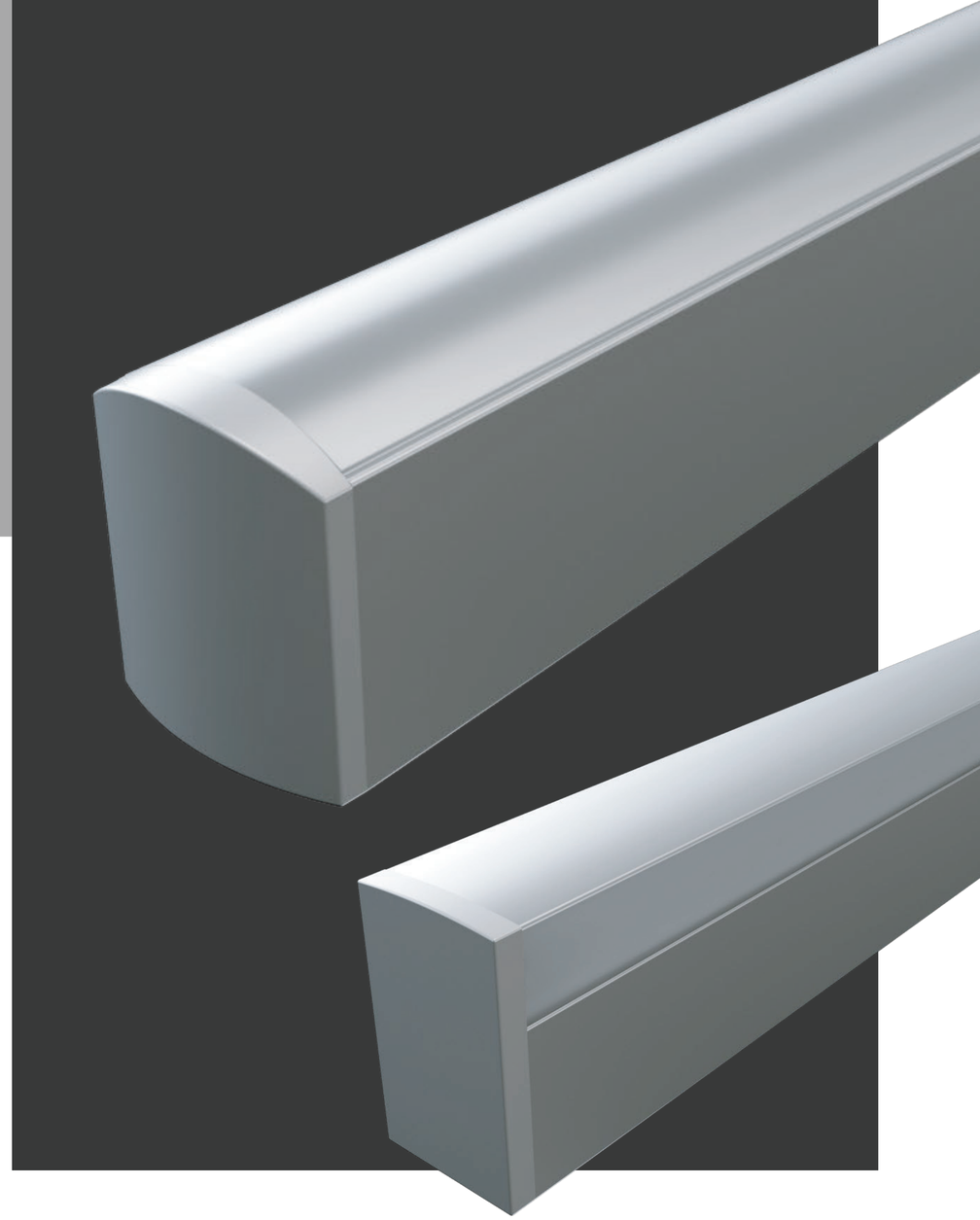

Montage invisible | Facile à installer | Diffusion optimale | Formes personnalisées | Peut être coupé sur place ou prêt à installer

Lentilles

claire givrée | blanche givrée | blanche opaline | blanche opaline 3D

Installation

Monté en surface avec support invisible ou adhésif double face

Adhésif 3M

Application

Éclairage monté en surface, éclairage général, sous les meubles, boiseries

Anodisé Clair

Blanc Mat

Noir Mat

RAL K7
Personnalisé

Personnalisé

LUMEN WARM

Configurez votre Rocco

LUMEN
WARM

Rocco
Suspendu

Protection **IP20** | Protection **IP44** | Protection **IP67**

Peut être utilisé pour se conformer à l'exigence 2019 Title 24 Section 6 Source lumineuse LED à haute efficacité

FAIT AU

5 ans de garantie

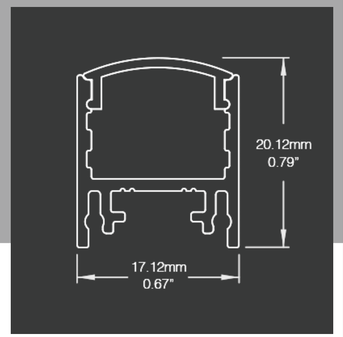

Dimensions

Suspension élégante | Facile à installer | Diffusion optimale | Formes personnalisées | Peut être coupé sur place ou prêt à installer

Lentilles

claire givrée | blanche givrée | blanche opaline | blanche opaline 3D

Installation

Câbles de Suspension

Application

Éclairage suspendu, éclairage général, look architectural, peut être utilisé pour créer des luminaires personnalisés

Anodisé Clair

Blanc Mat

Noir Mat

RAL K7 Personnalisé

Personnalisé

LUMEN WARM

Configurez votre Rocco

LUMEN
WARM

Venga
Suspendu

Protection **IP20** Protection **IP44** Protection **IP67**

Peut être utilisé pour se conformer à l'exigence 2019 Title 24 Section 6 Source lumineuse LED à haute efficacité

FAIT AU

5 ans de garantie

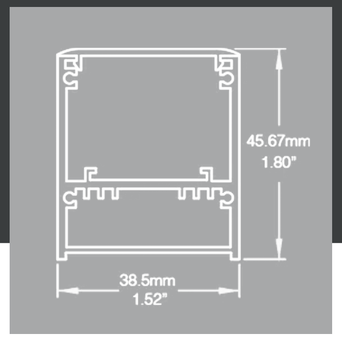

Dimensions

Diffusion optimale | Formes personnalisées | Peut être coupé sur place ou prêt à installer

Lentilles

blanche givrée clippée blanche givrée insérée

Installation

Suspendu avec des câbles d'aviation ajustables

Application

Éclairage général
Adaptable à la plupart des espaces
Formes linéaires

Blanc Mat

Noir Mat

RAL K7 Personnalisé

Personnalisé

LUMEN WARM

Configurez votre Venga Suspendu

LUMEN
WARM

Venga

Monté en Surface

Protection **IP20** | Protection **IP44** | Protection **IP67**

Peut être utilisé pour se conformer à l'exigence 2019 Title 24 Section 6 Source lumineuse LED à haute efficacité

FAIT AU

5 ans de garantie

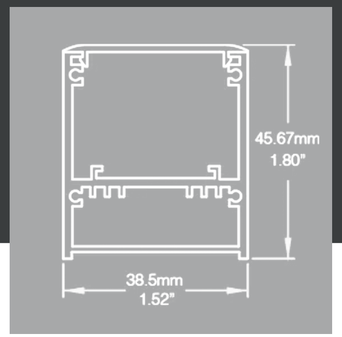

Dimensions

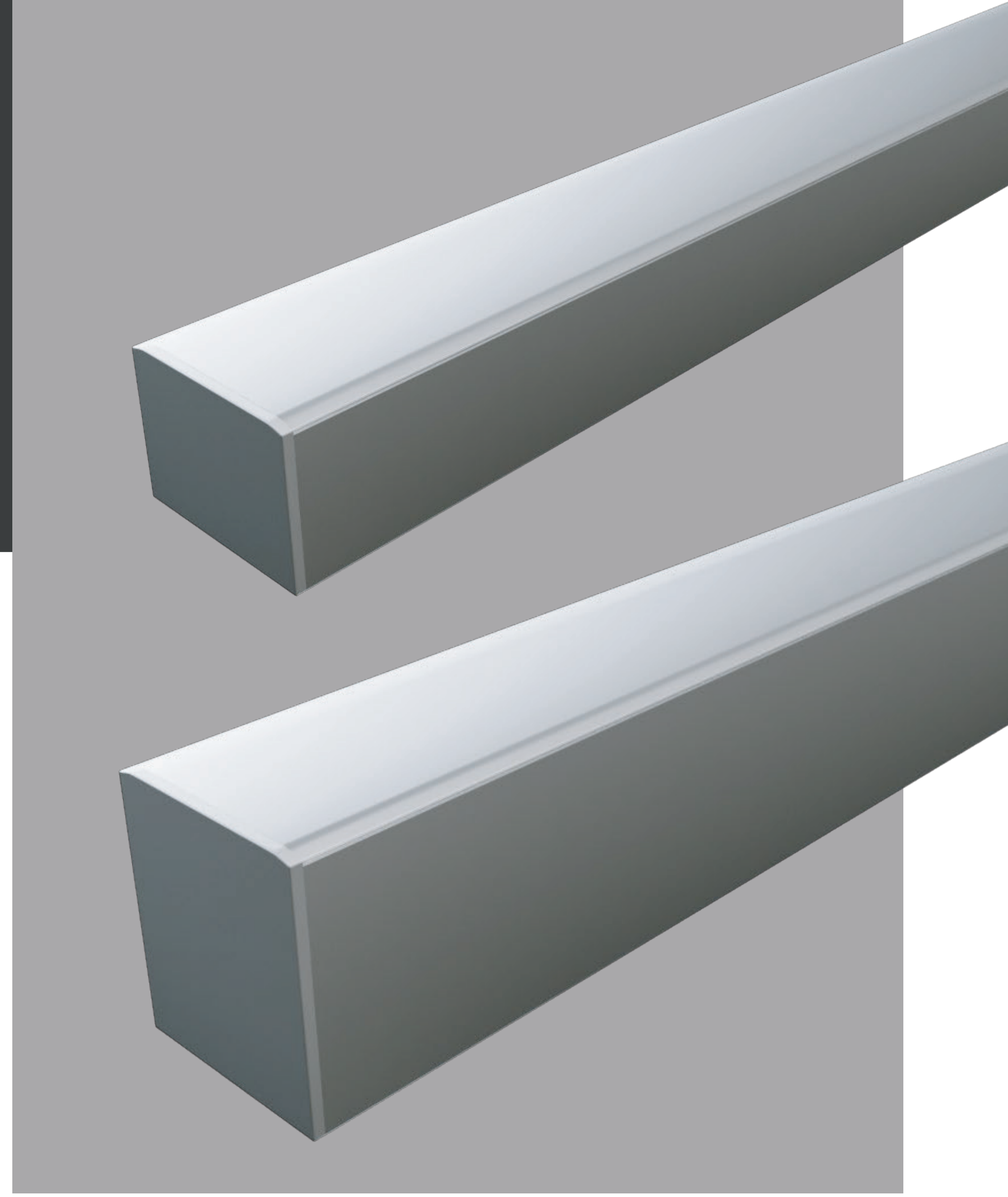

Diffusion optimale | Formes personnalisées | Peut être coupé sur place ou prêt à installer

Lentilles

blanche givrée clippée | blanche givrée insérée

Installation

Monté en surface

Application

Éclairage général
Adaptable à la plupart des espaces
Formes linéaires

Blanc Mat

Noir Mat

RAL K7 Personnalisé

Personnalisé

LUMEN WARM

Configurez votre Venga Monté en Surface

LUMEN
WARM

Venga
Mural

Protection **IP20** | Protection **IP44** | Protection **IP67**

Peut être utilisé pour se conformer à l'exigence 2019 Title 24 Section 6 Source lumineuse LED à haute efficacité

FAIT AU

5 ans de garantie

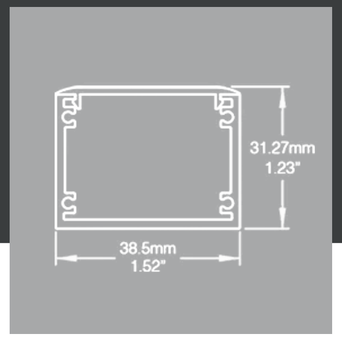

Dimensions

Diffusion optimale | Longueurs personnalisées | Peut être coupé sur place ou prêt à installer

Lentilles

blanche givrée clippée | blanche givrée insérée

Installation

Mural

Application

Éclairage général
Adaptable à la plupart des espaces
Applique murale

Anodisé Clair

Blanc Mat

Noir Mat

RAL K7 Personnalisé

Personnalisé

LUMEN WARM

Configurez votre Venga Mural

3C
4A-4D
3H-3P
3D
LUMEN
WARM

Venga U&D

Suspendu

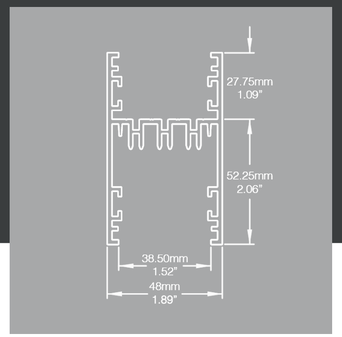

Dimensions

Protection **IP20** | Protection **IP44** | Protection **IP67**

Peut être utilisé pour se conformer à l'exigence 2019 Title 24 Section 6 Source lumineuse LED à haute efficacité

FAIT AU

5 ans de garantie

Diffusion optimale | Longueurs personnalisées | Peut être coupé sur place ou prêt à installer

Lentilles

givrée | 90° | 60° | asymétrique | batwing

Installation

Suspendu avec des câbles d'aviation ajustables

Application

Direct et indirect
Système d'éclairage flexible
Formes linéaires

Blanc Mat

Noir Mat

RAL K7 Personnalisé

Personnalisé

LUMEN WARM

Configurez votre Venga Up & Down

301 302
LUMEN
WARM

Venga U&D

Mural

Protection **IP20** | Protection **IP44** | Protection **IP67**

Peut être utilisé pour se conformer à l'exigence 2019 Title 24 Section 6 Source lumineuse LED à haute efficacité

FAIT AU

5 ans de garantie

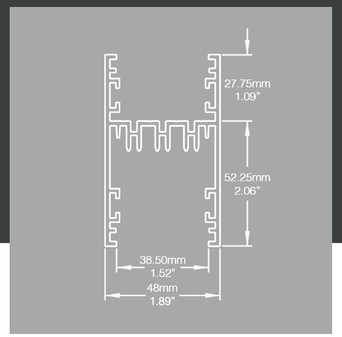

Dimensions

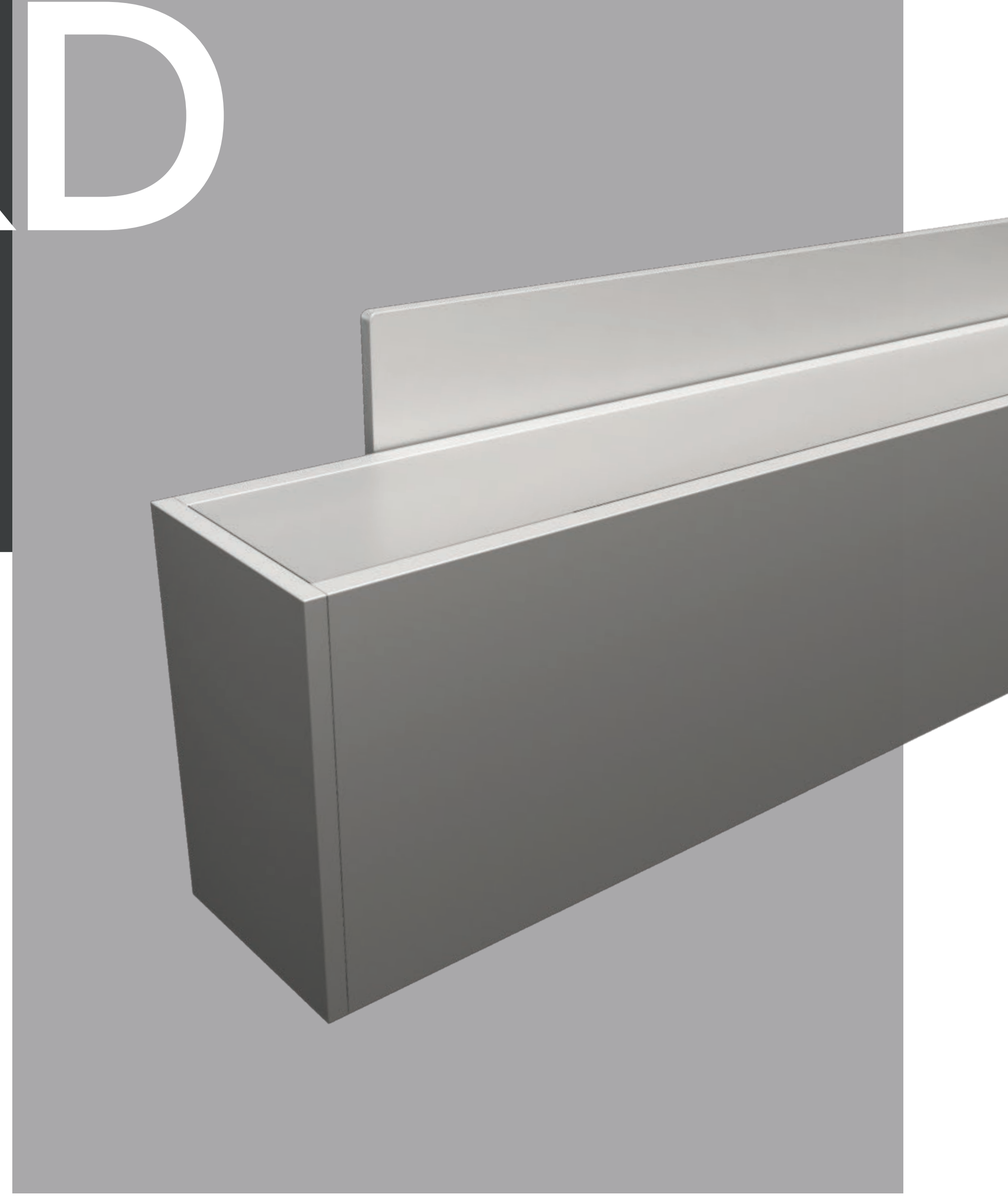

Diffusion optimale | Longueurs personnalisées | Peut être coupé sur place ou prêt à installer

Lentilles

givrée | 90° | 60° | asymétrique | batwing

Installation

Mural

Application

Éclairage général
Adaptable à la plupart des espaces
Applique murale

Blanc Mat

Noir Mat

RAL K7 Personnalisé

Personnalisé

LUMEN WARM

Configurez votre Venga Up & Down

12
LUMEN
WARM

Palazo
Master

Protection **IP20** | Protection **IP44** | Protection **IP67**

Peut être utilisé pour se conformer à l'exigence 2019 Title 24 Section 6 Source lumineuse LED à haute efficacité

FAIT AU

5 ans de garantie

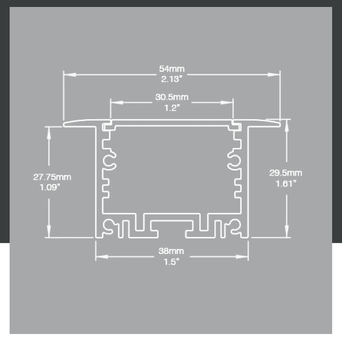

Dimensions

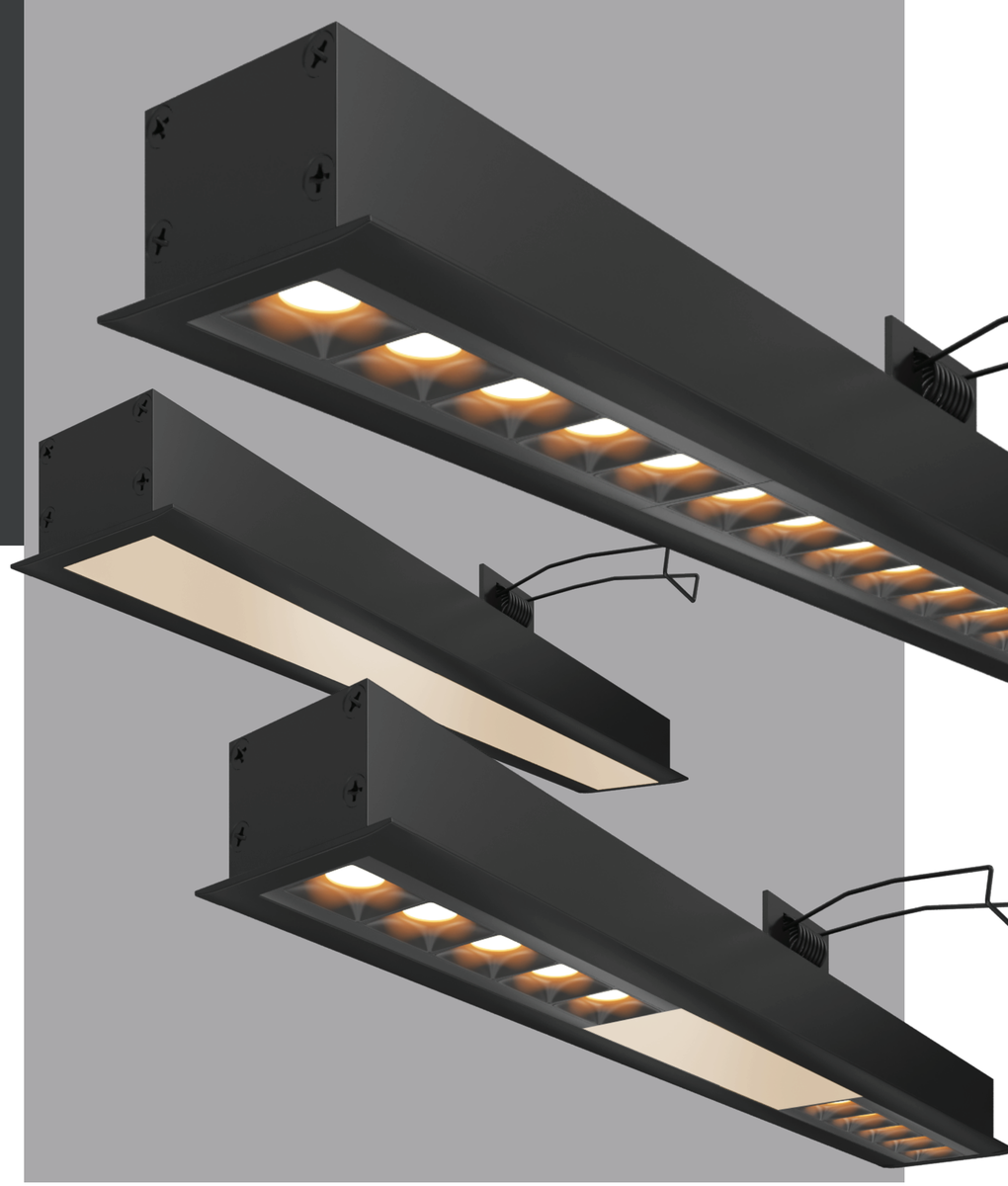

Facile à installer | Diffusion optimale | Longueurs personnalisées |
Peut être coupé sur place ou prêt à installer

Lentilles

blanche givrée insérée | grill baffle pleine longueur | grill baffle application personnalisée | grill baffle et lentille insérée

Installation

Encastré avec supports à ressort

Application

Encastré architectural linéaire
Système d'éclairage flexbile
Formes linéaires

Anodisé Clair

Blanc Mat

Noir Mat

Personnalisé

LUMEN WARM

Configurez votre Palazo Master

LUMEN
WARM

Myla

Protection **IP20**

Protection **IP44**

Protection **IP67**

Peut être utilisé pour se conformer à l'exigence 2019 Title 24 Section 6 Source lumineuse LED à haute efficacité

FAIT AU

5 ans de garantie

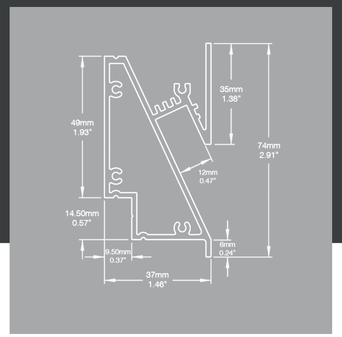

Dimensions

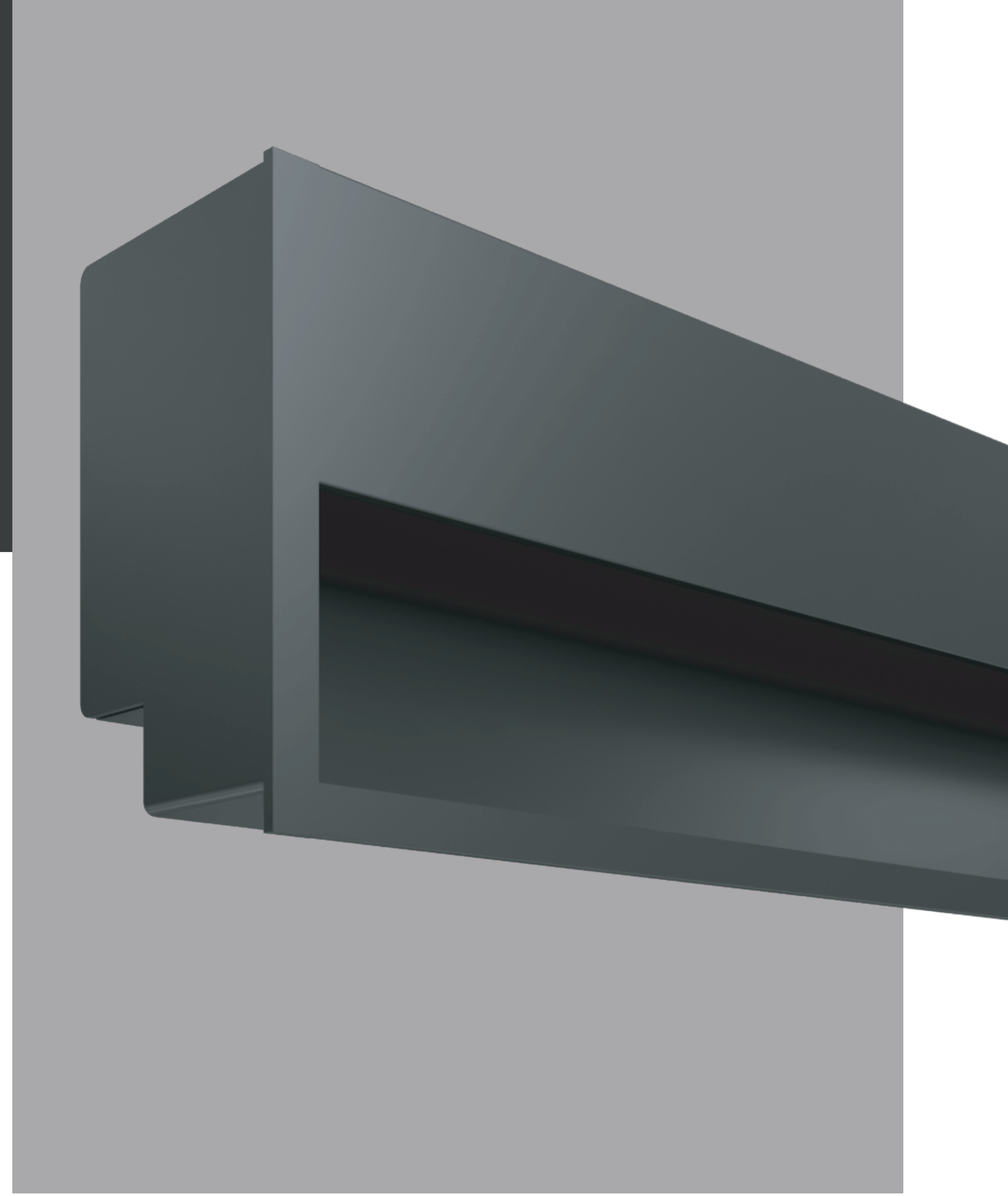

Éclairage d'accentuation | Éclairage de marche longue durée |
Peut être coupé sur place ou prêt à installer

Installation

Encastré dans une cloison sèche ou une surface dure

Application

Espaces communs
Éclairage d'escalier
Éclairage d'extérieur

Anodisé Clair

Blanc Mat

Noir Mat

RAL K7 Personnalisé

Personnalisé

LUMEN WARM

Configurez votre Myla

LUMEN
WARM

Cercio

Suspendu

Protection IP20

Protection IP44

Peut être utilisé pour se conformer à l'exigence 2019 Title 24 Section 6 Source lumineuse LED à haute efficacité

FAIT AU

5 ans de garantie

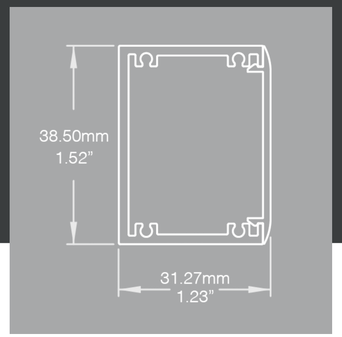

Dimensions

Diamètres personnalisés | Superbes designs architecturaux | Finis extérieurs personnalisés

Lentilles

blanche givrée clippée

Installation

Suspendu avec des câbles d'aviation ajustables

Application

Éclairage décoratif
Éclairage général
Espaces communs

Blanc Mat

Noir Mat

RAL K7 Personnalisé

Personnalisé

LUMEN WARM

Configurez votre Cercio

LUMEN
WARM

Cercio

Monté en Surface

Protection **IP20**

Protection **IP44**

Peut être utilisé pour se conformer à l'exigence 2019 Title 24 Section 6 Source lumineuse LED à haute efficacité

FAIT AU

5 ans de garantie

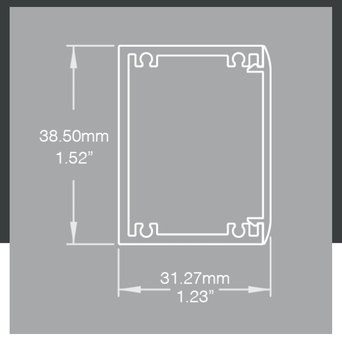

Dimensions

Diamètres personnalisés | Superbes designs architecturaux | Finis extérieurs personnalisés

Lentilles

blanche givrée clippée

Installation

Mural ou monté en surface

Application

Éclairage décoratif
Éclairage général
Espaces communs

Blanc Mat

Noir Mat

RAL K7 Personnalisé

Personnalisé

LUMEN WARM

Configurez votre Cercio

Accessoires
et câbles

Câble Jumelé :
Câble de construction régulier avec aucune protection particulière

Câble FT4/CMR :
Câble ignifuge, de type riser

Câble Connecteur DC Blanc Statique/Dim to Warm :
Connecteur rapide FT6/CMP pour plenums
(disponible en format 1-to-3, Femelle-Mâle, Extensions, etc.)

Câble Connecteur DC Blanc Dynamique:
Connecteur rapide FT6/CMP à 3 broches pour plenums,
Protection IP67
(disponible en format 1-to-3, Femelle-Mâle, Extensions, etc.)

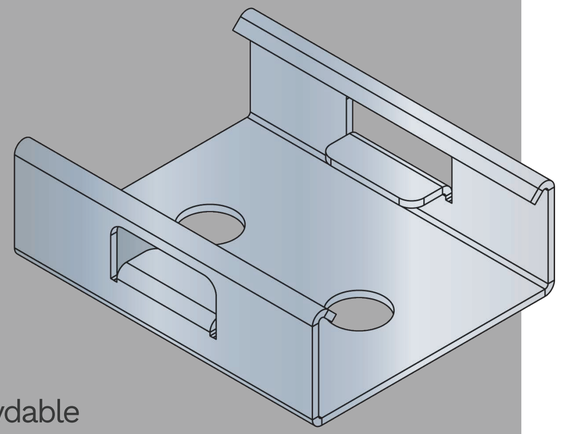

Support en acier inoxydable résistant à la corrosion de la plus haute qualité utilisé avec la plupart de nos extrusions

Attache invisible mais facile à installer pour le profilé Connor

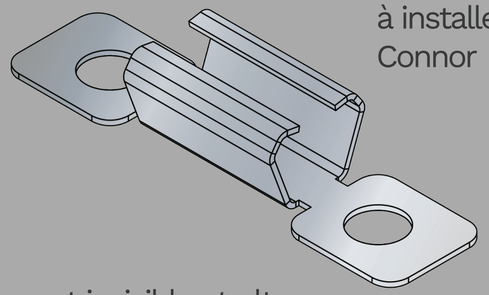

Support invisible et ultra résistant en acier inoxydable pour le profilé Rocco

LUMEN WARM

Voir toutes nos solutions

Transformateurs

Plusieurs configurations disponibles

5 ans de garantie

Transformateurs Non-Dimmables :
(30W, 60W, 96W, 288W)

Transformateurs Dimmables
Cinq-en-Un

Phase directe, Phase inverse,
ELV, 0-10V, 1-10V
(30W, 60W, 96W, 192W, 288W)

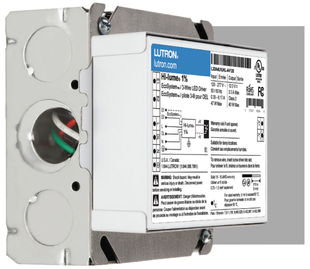

Transformateurs Lutron :
Hi-Lume 1% (5-40W),
Hi-Lume premier 0.1% (96W)

Transformateurs DMX :
cRUus (96W)

Transformateurs Zigbee :
cRUus (96w)

LUMEN WARM

Voir toutes nos solutions

Contrôles
permettant l'utilisation de l'écosystème LUWA

5 ans de garantie

luwa
Transformateur LED Intelligent Ajustable

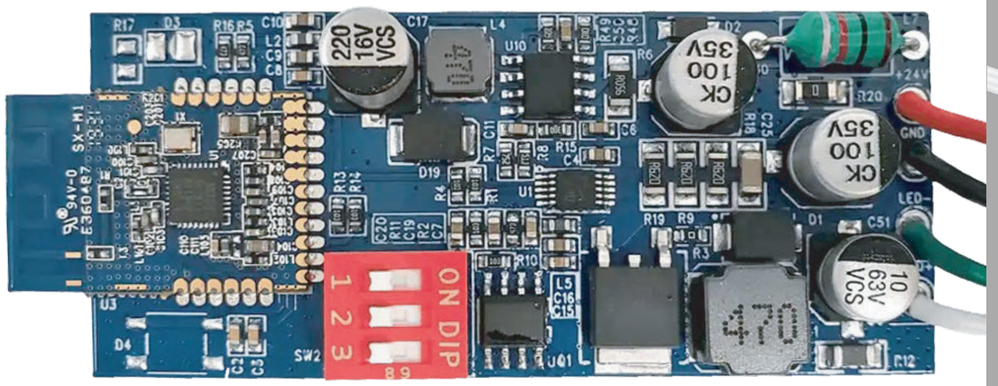

- LUWA est la première source de courant constant intelligente de ce type
- Propulsé par la technologie Zigbee 3.0
- Compatible avec Philips Hue, Google Home, Amazon Alexa, Logitech Harmony et bien d'autres
- Permet le contrôle de vos appareils individuellement ou en groupe

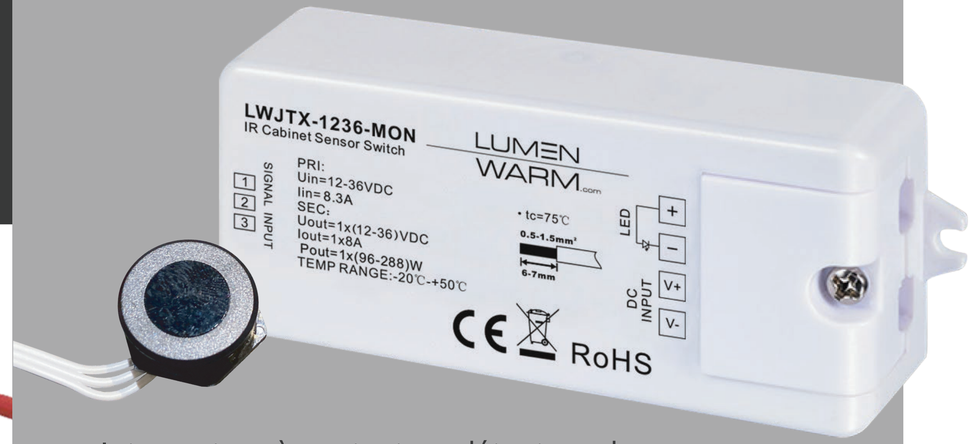

Interrupteur à contact ou détecteur de mouvement pour le contrôle automatique de l'éclairage des portes, placards, tiroirs, dessous d'armoires, etc.

Contrôles intelligents multi-fonction avec options sans fil

LUMEN WARM

Fiche technique LUWA

Fiche technique Capteur

Extrusions LED

Charte de Comparaison

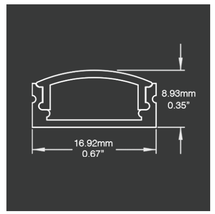

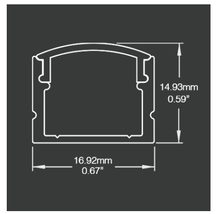

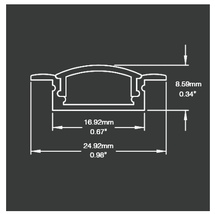

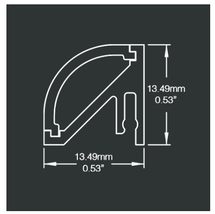

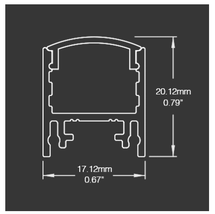

	Olivia	Doby	Robertha	Connor	Rocco
Installation					
Monté en Surface	■	■		■	■
Suspendu					■
Encastré			■		
Mural					
Finis Extérieurs					
Clair (anodisé)	■	■	■	■	■
Blanc (peint)					■
Noir (peint)					■
IP67		■			■
Option sans point	■*	■	■*	■*	■
Puissance maximale	1150lm/pi - 3770lm/M	1150lm/pi - 3770lm/M	1150lm/pi - 3770lm/M	1150lm/pi - 3770lm/M	1150lm/pi - 3770lm/M

* Avec des rubans LED haute densité

LUMEN WARM

Extrusions LED

Charte de Comparaison

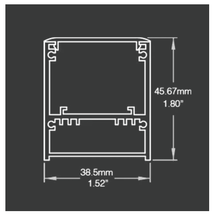

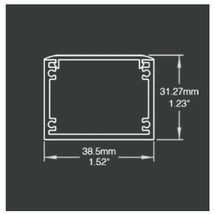

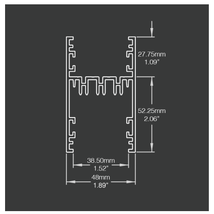

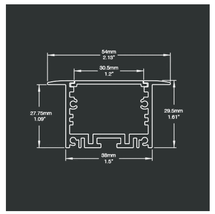

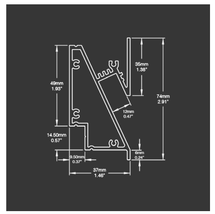

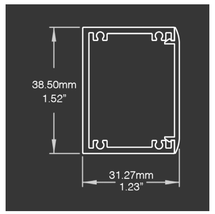

Installation	Venga	Venga Slim	Venga Up & Down	Palazo Master	Myla	Cercio
Monté en Surface	■	■				
Suspendu	■		■			■
Encastré				■	■	
Mural	■	■	■			■
Finis Extérieurs						
Clair (anodisé)		■		■	■	
Blanc (peint)	■	■	■	■	■	■
Noir (peint)	■	■	■	■	■	■
IP67	■	■	■	■	■	
Option sans point	■	■	■	■		■
Puissance maximale	1150lm/pi - 3770lm/M	1400lm/pi - 4600lm/M	1150lm/pi - 3770lm/M	1400lm/pi - 4600lm/M	1150lm/pi - 3770lm/M	1400lm/pi - 4600lm/M

LUMEN
WARM

LUMEN WARM

Compatible avec l'écosystème LUWA

luwa

Transformateur LED Intelligent Ajustable

Fait en Amérique du Nord

5 ans de garantie

Durée de vie +50 000hrs

Peut être utilisé pour se conformer à l'exigence 2019 Title 24 Section 6 Source lumineuse LED à haute efficacité

c UL us

FAIT AU

Configurez

votre **solution d'éclairage idéale** maintenant!

Apprenez-en plus

sur toutes nos solutions

Contactez

votre représentant commercial

Découvrez

l'écosystème LUWA

LUMEN WARM 155 Rue Fortin Suite 180, Québec, QC G1M 3M2
+1 866 586.3692 info@lumenwarm.com lumenwarm.com