POLA GARDE-ROBE | POLA CLOSET ROD

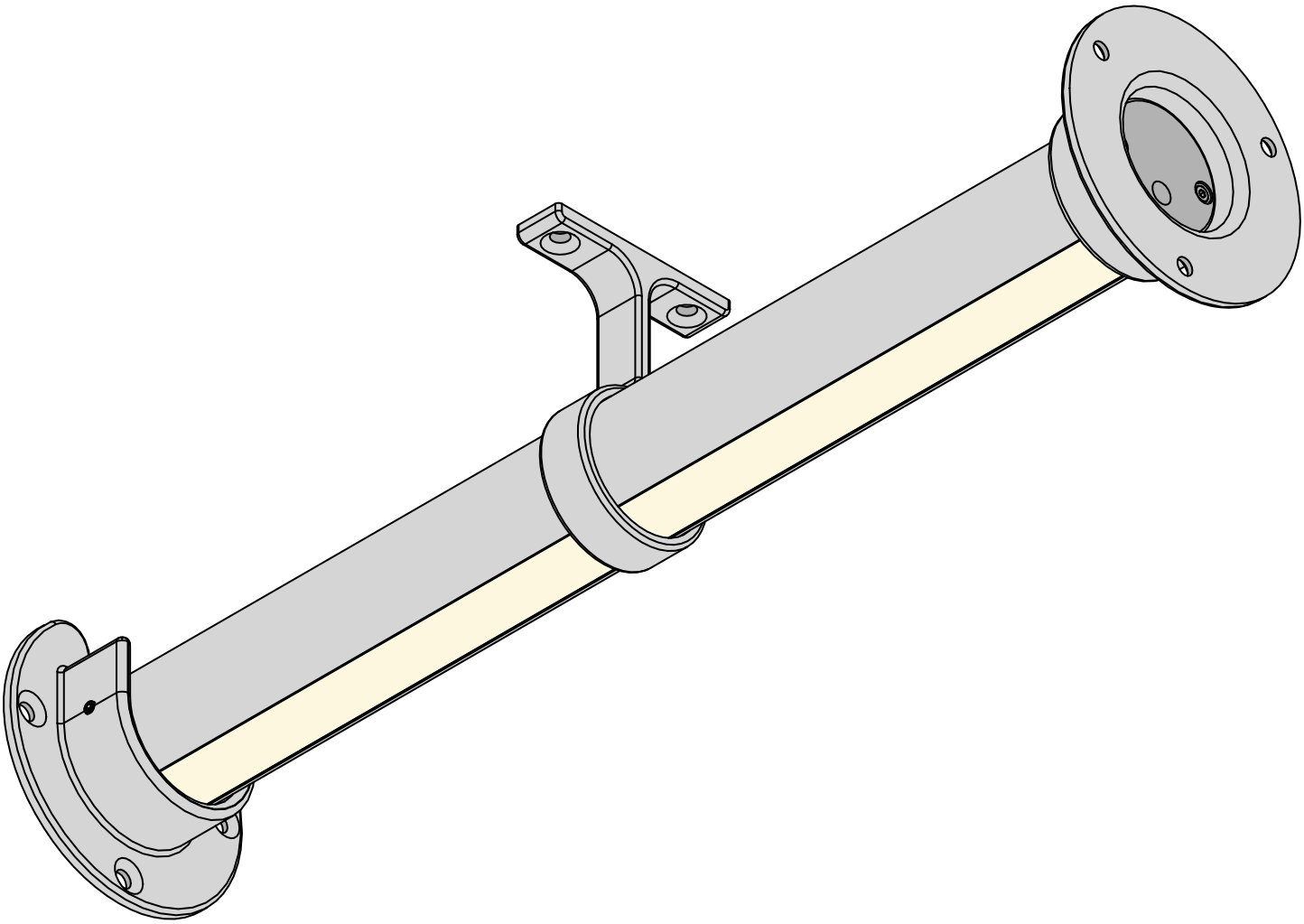

Les informations contenues dans ce document peuvent être modifiées sans préavis / Due to continuous improvements, the information herein may be changed without notice.

POLA GARDE-ROBE | POLA CLOSET ROD

AVERTISSEMENT :

Ce produit doit être installé selon les normes électriques nationales en vigueur ainsi que tous les codes locaux applicables. Le non-respect de cette consigne peut entraîner des blessures graves. Une mise à la terre appropriée est requise pour la sécurité. Ne pas installer ce produit s'il semble endommagé.

Un *Luminaire de Class2* dont les moyens de montage comprennent des aimants, des adhésifs, des attaches auto-agrippantes, une tension de ressort ou d'autres moyens dont la fiabilité dépend du matériau de surface du moyen de montage ou dont on peut s'attendre à ce qu'il se détériore avec le temps doit inclure la déclaration suivante dans les instructions d'installation:

ATTENTION : La fiabilité des moyens de montage fournis avec le *Luminaire* n'a pas été évaluée. S'il est installé là où une défaillance des moyens de montage pourrait blesser des personnes ou endommager des biens en-dessous, des moyens de fixation supplémentaires doivent être envisagés.

L'installation doit être effectuée conformément à l'article 411 du NEC dans la mesure nécessaire pour faciliter une installation conforme, en tenant compte des connaissances et des compétences attendues de l'installateur probable.

WARNING :

This product must be installed in accordance to the national electrical code and all applicable local codes. Failure to do so may result in serious injuries. Proper grounding is required for safety. Do not install if product appears to be damaged.

A *Class2 Luminaire* whose mounting means includes magnets, adhesives, hook-and-loop fasteners, spring tension, or other means whose reliability is either dependent on the mounting means surface material or can be expected to deteriorate over time shall include the following statement in its installation instructions:

CAUTION : The mounting means provided with *Luminaire* has not been evaluated for reliability. If installed where failure of mounting means could cause injury to persons or damage property below, supplemental means of securement should be considered.

The installation shall be made as per NEC Article 411 to the extent necessary to facilitate a compliant installation, giving consideration to the expected knowledge and skill of the likely installer.

POLA GARDE-ROBE | POLA CLOSET ROD

Options d'Installation
Installation Options

- Installation pré-assemblée → p.4 - 7
  Pre-Assembled Installation
- Installation & Assemblage au Chantier → p.8 - 14
  Installation & Assembly on Site

Dimensions
Dimensions

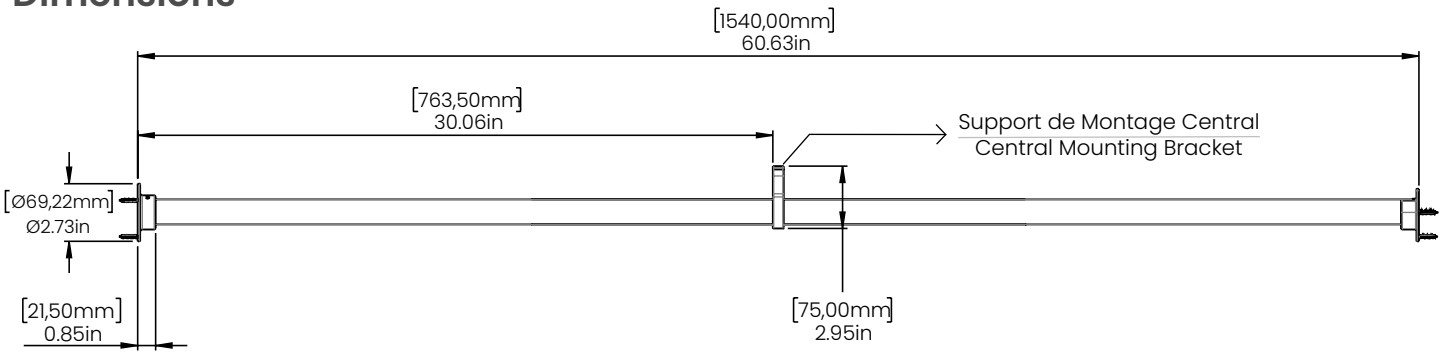

ⓘ Le *Support de Montage Central* doit toujours être réparti à une distance égale ou à un maximum de 4pi. Lumen Warn n'est pas responsable des bris si le·s support·s ne respecte·*nt* pas la distance recommandée.

ⓘ The *Central Mounting Bracket* must always be spaced at an equal distance or a maximum of 4ft. Lumen Warn is not responsible for breakage if bracket·s do not meet recommended distance.

Ne **pas** surcharger le transformateur si plusieurs fixtures sont branchées sur celui-ci. Utiliser un transformateur de Class2.
Do **not** overload power unit if many Luminaires are connected to the same one. Use a Class2 power unit.
Voir page 2 pour plus d'informations | See page 2 for more informations

Les informations contenues dans ce document peuvent être modifiées sans préavis / Due to continuous improvements, the information herein may be changed without notice.

POLA GARDE-ROBE | POLA CLOSET ROD

Installation & Assemblage au Chantier
Installation & Assembly on Site

Matériel Inclus
Included Hardware

A: Luminaire | Luminaire

B: Support de Montage Ouvert
Open Mounting Bracket

C: Support de Montage Fermé
Closed Mounting Bracket

D: Support de Montage Central (Optionnel)
Central Mounting Bracket (Optional)

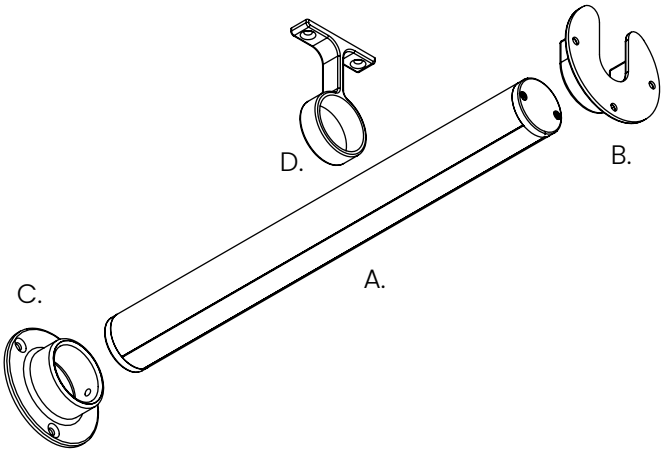

Matériel et Outils Requis
Required Tools and Hardware

Niveau • Level

Crayon • Pencil

Visseuse • Drill

Gallon à Mesurer • Measuring Tape

Ancrages à Gypse (Non inclus)
(Supportant une charge minimale de 45lb)
Drywall Anchors (Not included)
(Supporting a minimum load of 45lbs)

Boîte Électrique Octogonale
Octagonal Junction Box

Bornes de Raccordement (Vendues Séparément)
Splicing Connectors (Sold Separately)
LW-UTILITY-CNT-TB-2C

ⓘ Veuillez noter que la longueur maximale d'un luminaire est de 12pi. Afin de simplifier et de clarifier les instructions le Luminaire (A) est raccourci.

ⓘ Please note that the maximum length of a luminaire is 12ft. In order to simplify and clarify the instructions the Luminaire (A) has been shortened.

⚠ Ne **pas** surcharger le transformateur si plusieurs fixtures sont branchées sur celui-ci. Utiliser un transformateur de Class2.
Do **not** overload power unit if many Luminaires are connected to the same one. Use a Class2 power unit. ⚠
Voir page 2 pour plus d'informations | See page 2 for more informations

Les informations contenues dans ce document peuvent être modifiées sans préavis / Due to continuous improvements, the information herein may be changed without notice.

POLA GARDE-ROBE | POLA CLOSET ROD

Instructions

1 Fermer l'alimentation électrique.
Turn power off.

2 Mesurer et marquer l'emplacement du *Support de Montage Fermé* (C).
Measure and mark the location of the *Closed Mounting Bracket* (C).

ⓘ Minimum 12po. (304.80mm) du fond du garde-robe | Minimum 12in. (304.80mm) from the back of the closet.

ⓘ Si vous utilisez le·s *Support·s de Montage Central·aux* (D), la marque doit être à 2.19po (55.75mm) du haut du garde-robe ou du dessous de la tablette.
If using *Central Mounting Bracket·s* (D), the mark should be 2.19in (55.75mm) from the top of closet or bottom of shelf.

3 Du côté opposé du garde-robe, tracer une ligne verticale à la même distance du fond du garde-robe que celle tracée à l'étape précédente. Celles-ci devraient être environ à la même hauteur.
On the opposite side of the closet, draw a vertical line the same distance from the bottom of the closet as the one drawn in the previous step. These should be about the same height.

4 Percer un trou dans le mur pour faire passer le fil à l'extrémité alimentée du *Luminaire* (A). Le trou doit avoir entre ½po et 1po de diamètre.
Drill a hole in the wall to run the wire trough the powered end of *Luminaire* (A). Hole should be between ½in and 1in in diameter.

5 Installer le *Transformateur* à l'endroit désiré et le relier au *Luminaire* (A).
Install the *Driver* in the desired location and connect it to the *Luminaire* (A).

6 Brancher le *Transformateur* au *Luminaire* (A) et aux lignes électriques principales. Référez-vous au guide d'installation fourni dans la boîte du *Transformateur.*
Connect the *Driver* to the *Luminaire* (A) and to the main power lines. Refer to the installation guide provided in the *Driver* box.

4

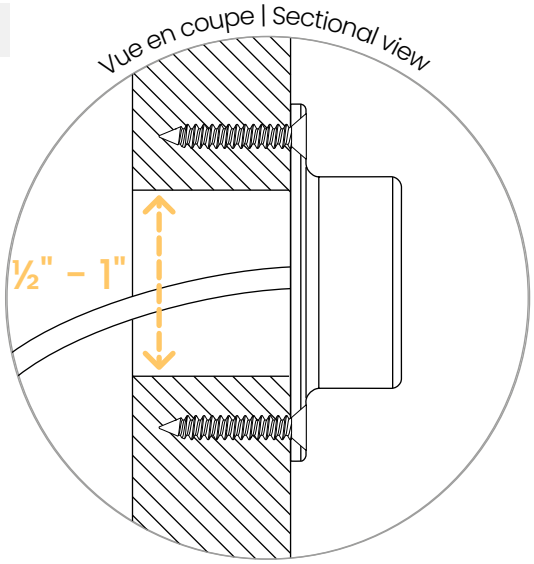

5

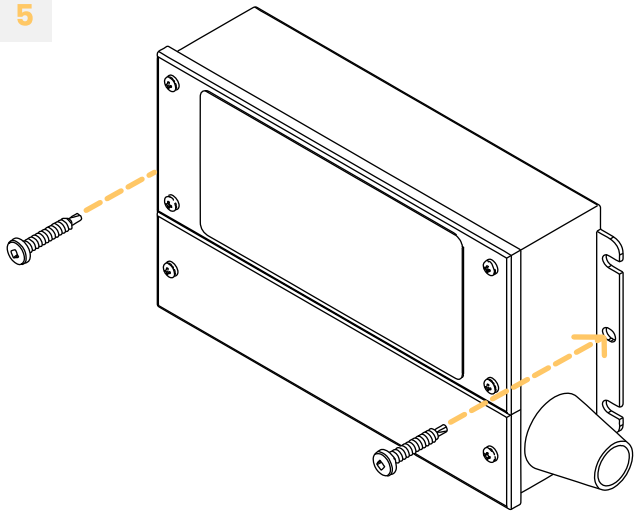

Les modèles peuvent varier.
Models may differ.

Ne **pas** surcharger le transformateur si plusieurs fixtures sont branchées sur celui-ci. Utiliser un transformateur de Class2.
Do **not** overload power unit if many Luminaires are connected to the same one. Use a Class2 power unit.

Voir page 2 pour plus d'informations | See page 2 for more informations

Les informations contenues dans ce document peuvent être modifiées sans préavis / Due to continuous improvements, the information herein may be changed without notice.

POLA GARDE-ROBE | POLA CLOSET ROD

7 Visser le *Support de Montage fermé* (C) en le centrant sur la marque tracée à l'étape 2. Assurez-vous de visser dans un fond de clouage et de mettre le trou pour la vis pression vers l'arrière du garde-robe.
Screw in the *Closed Mounting Bracket* (C) centering it on the mark made in step 2. Be sure to screw into a nailing bottom and put the hole for the set screw towards the back of the wardrobe.

8 Insérer le *Luminaire* (A) dans le *Support de Montage Fermé* (C).
Insert the *Luminaire* (A) into the *Closed Mounting Bracket* (C).

9 Tenir le *Luminaire* (A) à l'horizontal en utilisant le niveau et visser le *Support de Montage Ouvert* (B) de manière à ce que le luminaire s'y pose. S'assurer d'être centré sur la ligne tracée à l'étape 3.
Hold the *Luminaire* (A) horizontally using a level and screw in the *Open Mounting Bracket* (B) so that the luminaire sits into it. Make sure you are centered on the line drawn in step 3.

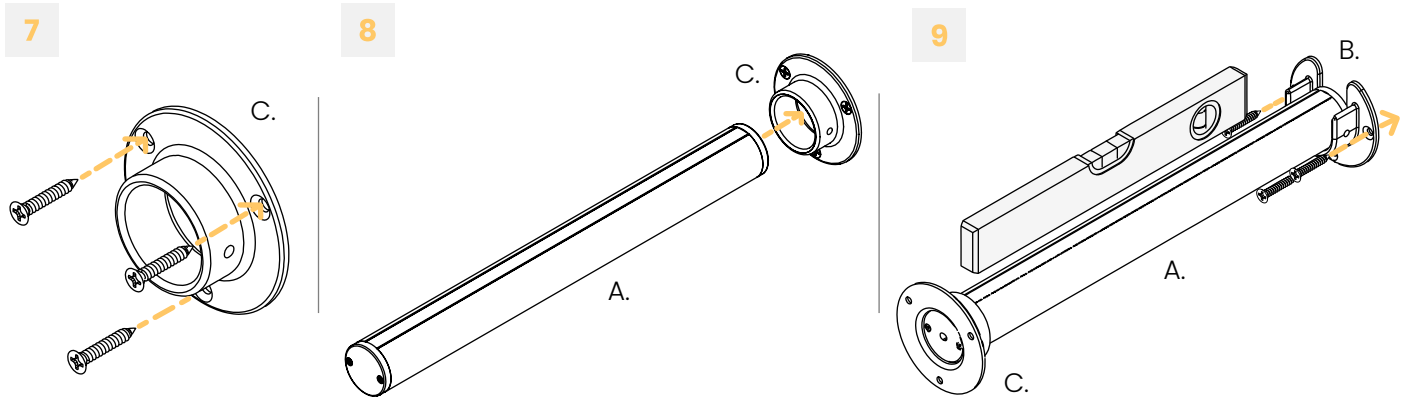

! Sauter les 3 prochaines étapes si vous n'utilisez pas de *Support·s de Montage Central·aux* (D).
Skip the next 3 steps if you are not using *Central Mounting Bracket·s* (D).

8 Lever le *Luminaire* (A) du *Support de Montage Ouvert* (B) pour insérer le·s *Support·s de Montage Central·aux* (D). Remettre le *Luminaire* (A) dans son support.
Lift the *Luminaire* (A) from the *Open Mounting Bracket* (B) to insert the *Central Mounting Bracket·s* (D). Replace the *Luminaire* (A) in its support.

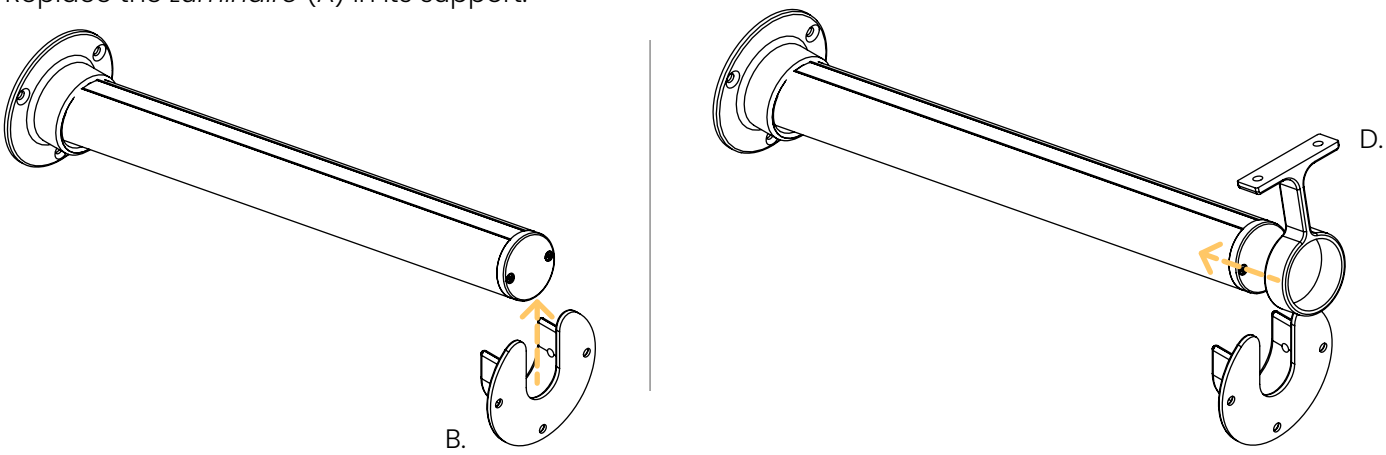

Ne **pas** surcharger le transformateur si plusieurs fixtures sont branchées sur celui-ci. Utiliser un transformateur de Class2.
Do **not** overload power unit if many Luminaires are connected to the same one. Use a Class2 power unit.
Voir page 2 pour plus d'informations | See page 2 for more informations

Les informations contenues dans ce document peuvent être modifiées sans préavis / Due to continuous improvements, the information herein may be changed without notice.

POLA GARDE-ROBE | POLA CLOSET ROD

9 Centrer ou répartissez à distance égale le·s *Support·s de Montage Central·aux* (D) en mesurant.
Center or evenly space the *Center Mounting Bracket·s* (D) by measuring.

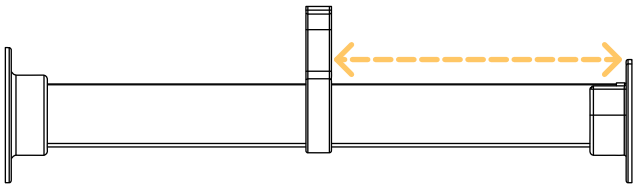

10 Visser le·s *Support·s de Montage Central·aux* (D).
Screw the *Central Mounting Bracket·s* (D).

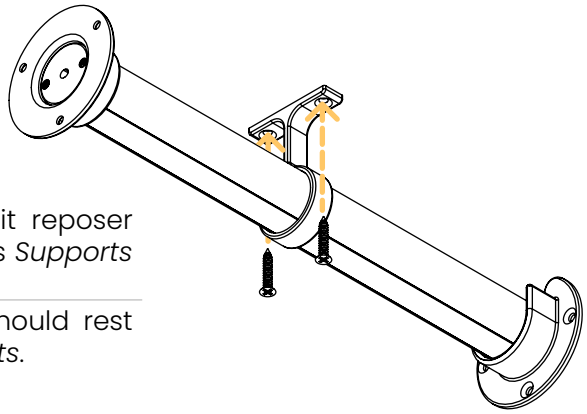

ⓘ Le *Luminaire* (A) doit reposer uniformément sur les *Supports de Montage*.
The *Luminaire* (A) should rest evenly on the *Brackets*.

11 S'assurer que la *Lentille* est orientée vers le bas. Serrez les vis pression à chaque bout.
Make sure the *Lens* faces down. Tighten the set screws on each end.

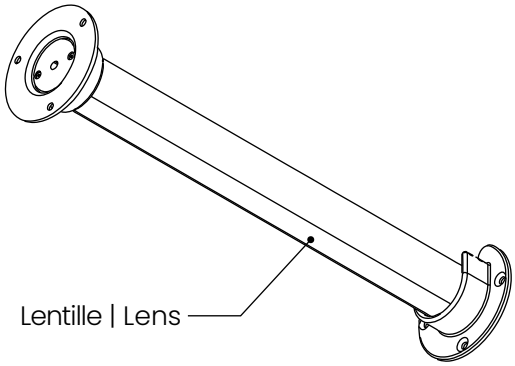

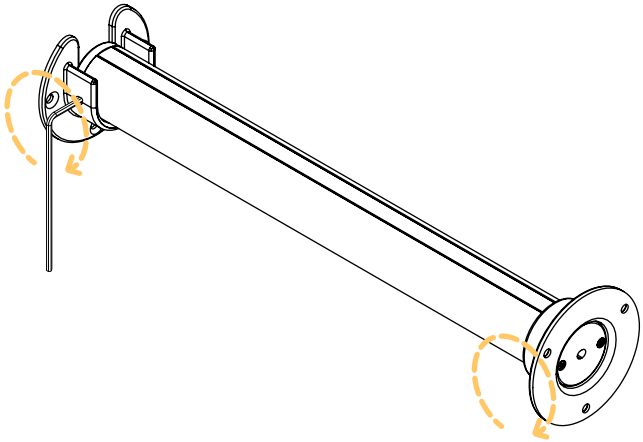

ⓘ Les vis pression ne doivent pas toucher à la lentille | The set screws must not touch the lens.

12 Remettre l'alimentation électrique.
Turn power back on.

Ne **pas** surcharger le transformateur si plusieurs fixtures sont branchées sur celui-ci. Utiliser un transformateur de Class2.
Do **not** overload power unit if many Luminaires are connected to the same one. Use a Class2 power unit.
Voir page 2 pour plus d'informations | See page 2 for more informations

Les informations contenues dans ce document peuvent être modifiées sans préavis / Due to continuous improvements, the information herein may be changed without notice.

POLA GARDE-ROBE | POLA CLOSET ROD

Installation & Assemblage au Chantier
Installation & Assembly on Site

Matériel Inclus
Included Hardware

A: Extrusion | Extrusion

B: PCB | PCB

C: Lentille | Lens

D: Embout | Endcap

E: Support de Montage Ouvert
Open Mounting Bracket

F: Support de Montage Fermé
Closed Mounting Bracket

G: Support de Montage Central (Optionnel)
Central Mounting Bracket (Optional)

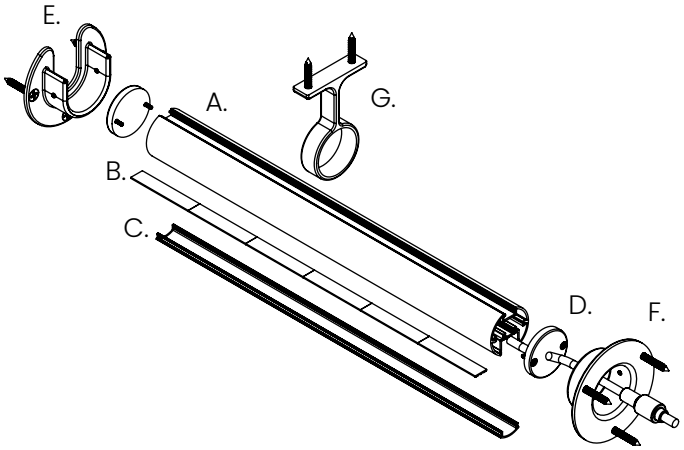

Matériel et Outils Requis
Required Tools and Hardware

Niveau • Level

Crayon • Pencil

Visseuse • Drill

Gallon à Mesurer • Measuring Tape

Ancrages à Gypse (Non inclus)
(Supportant une charge minimale de 45lb)
Drywall Anchors (Not included)
(Supporting a minimum load of 45lbs)

Boîte Électrique Octogonale
Octagonal Junction Box

Bornes de Raccordement (Vendues Séparément)
Splicing Connectors (Sold Separately)
LW-UTILITY-CNT-TB-2C

Scie Circulaire (Lame au Carbure à Métal, 80 Dents et +)
Circular Saw (Metal Carbide Blade, 80 Teeth and +)

ⓘ Veuillez noter que la longueur maximale d'un luminaire est de 12pi. Afin de simplifier et de clarifier les instructions le Luminaire (A) est raccourci.

ⓘ Please note that the maximum length of a luminaire is 12ft. In order to simplify and clarify the instructions the Luminaire (A) has been shortened.

Ne **pas** surcharger le transformateur si plusieurs fixtures sont branchées sur celui-ci. Utiliser un transformateur de Class2.
Do **not** overload power unit if many Luminaires are connected to the same one. Use a Class2 power unit.
Voir page 2 pour plus d'informations | See page 2 for more informations

Les informations contenues dans ce document peuvent être modifiées sans préavis / Due to continuous improvements, the information herein may be changed without notice.

POLA GARDE-ROBE | POLA CLOSET ROD

Instructions pour Installation & Assemblage au Chantier
Instructions for Installation & Assembly on Site

1 Mesurer la longueur désirée du *Luminaire*. Vérifier dans les plans de construction approuvés par Lumen Warm.
Measure the desired length of the *Luminaire*. Refer to the construction plans approved by Lumen Warm.

2 Clipser la *Lentille* (C) à l'*Extrusion* (A) et les couper à la longueur désirée. Une fois fait, retirer délicatement la *Lentille* (C) de l'*Extrusion* (A).
Clip the *Lens* (C) to the *Extrusion* (A) and cut them to desired length. Once cut, carefully remove *Lens* (C) from *Extrusion* (A).

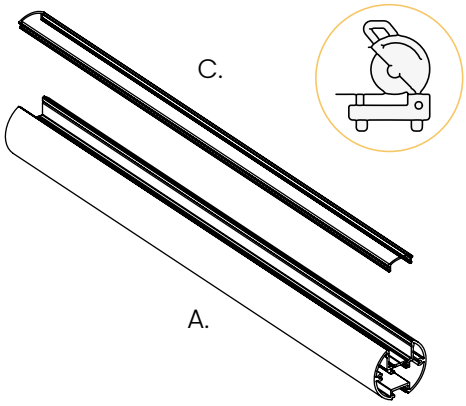

ⓘ Couper les deux pièces ensemble en même temps garantit un résultat optimal. Pour ce faire, utilisez une lame en carbure métallique de 80 dents ou plus.
Cutting both parts together at the same time ensures the optimal result. Use a metal carbide blade with 80 or more teeth to do so.

3 Avec des ciseaux, couper le *Ruban LED* sur une des lignes pointillées marquées d'un ✂. Ne dépassez pas la longueur de l'*Extrusion* préalablement mesurée et **ne** coupez **pas** ailleurs que sur les lignes pointillées mentionnées. Cela endommagerait le *Ruban LED* et le rendrait inutilisable.
With scissors, cut the *LED Strip* on one of the dotted lines marked by a ✂. Do not exceed the previously measured length of the *Extrusion* and **do not** cut elsewhere than on aforementioned dotted lines. Doing so would damage the *LED Strip* and render it unusable.

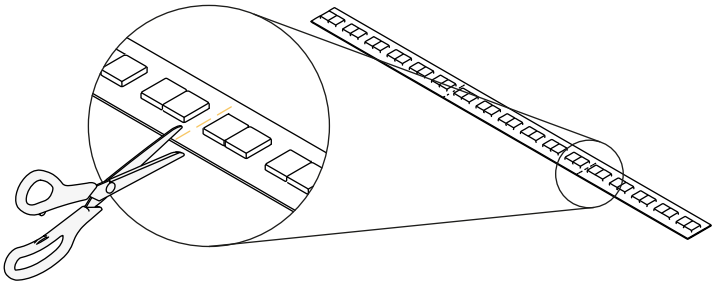

ⓘ Si plusieurs *Extrusions* sont installées bout à bout sans embouts entre les deux, coupez le *Ruban LED* pour couvrir la longueur **totale** de ces *Extrusions*.
If several *Extrusions* are installed end to end with no endcaps in between, cut the *LED Strip* to cover the **entire** length of these *Extrusions*.

⚠ Ne **pas** surcharger le transformateur si plusieurs fixtures sont branchées sur celui-ci. Utiliser un transformateur de Class2.
Do **not** overload power unit if many Luminaires are connected to the same one. Use a Class2 power unit. ⚠

Voir page 2 pour plus d'informations | See page 2 for more informations

Les informations contenues dans ce document peuvent être modifiées sans préavis / Due to continuous improvements, the information herein may be changed without notice.

POLA GARDE-ROBE | POLA CLOSET ROD

4 Retirer la pellicule antiadhésive rouge à l'endos du *Ruban LED* (B) puis collez-le au centre de l'*Extrusion* (A).
Remove the red non-stick liner from the back of the *LED Strip* (B) and stick it to the center of the *Extrusion* (A).

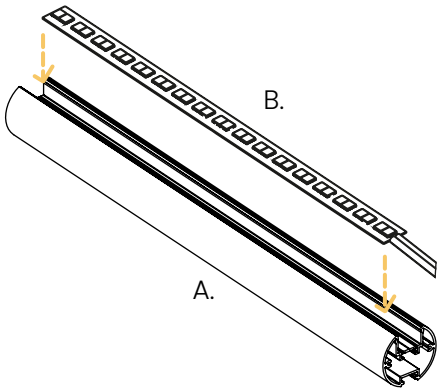

5 Mettre les *Embouts* (D) en place.
Install *Endcaps* (D) in place.

6 Visser les *Embouts* (D) à l'*Extrusion* (A) en prennant soin de ne pas toucher le *Ruban LED* (B).
Screw the End Caps (D) to the Extrusion (A) taking care not to touch the LED Strip (B).

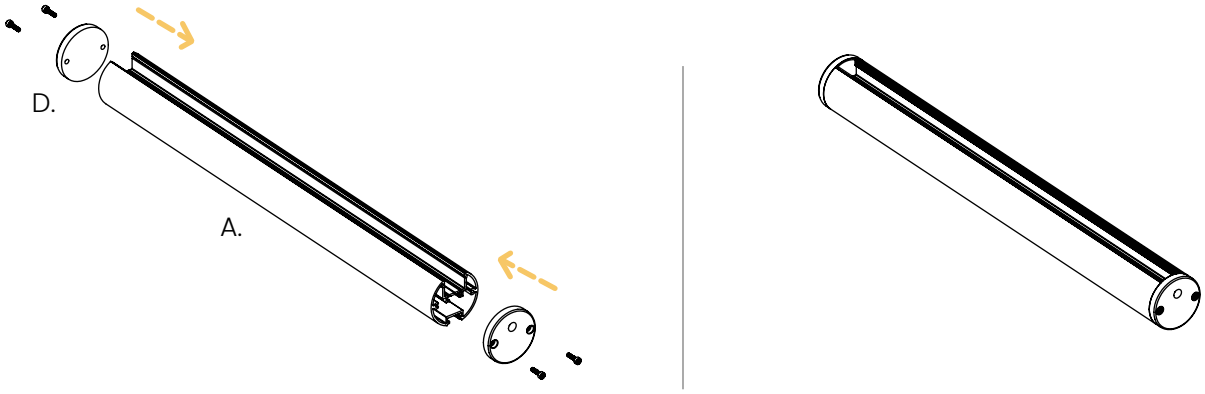

ⓘ Si plusieurs extrusions sont assemblées bout à bout, les embouts ne peuvent être installés qu'à chaque extrémité.
If several Extrusions are put together end to end, Endcaps may be installed only at each end.

Ne **pas** surcharger le transformateur si plusieurs fixtures sont branchées sur celui-ci. Utiliser un transformateur de Class2.
Do **not** overload power unit if many Luminaires are connected to the same one. Use a Class2 power unit.
Voir page 2 pour plus d'informations | See page 2 for more informations

Les informations contenues dans ce document peuvent être modifiées sans préavis / Due to continuous improvements, the information herein may be changed without notice.

POLA GARDE-ROBE | POLA CLOSET ROD

7 Clipser la *Lentille* (C) à l'*Extrusion* (A).
Clip the *Lens* (C) to the *Extrusion* (A).

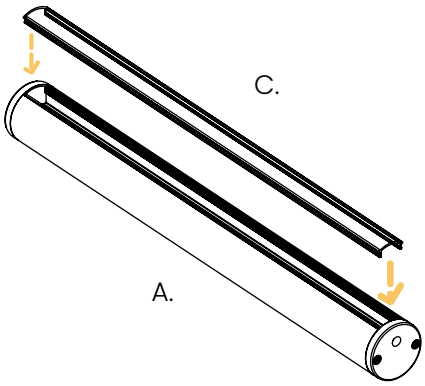

8 Fermer l'alimentation électrique.
Turn power off.

9 Mesurer et marquer l'emplacement du *Support de Montage Fermé* (F).
Measure and mark the location of the *Closed Mounting Bracket* (F).

ⓘ Minimum 12po. (304.80mm) du fond du garde-robe | Minimum 12in. (304.80mm) from the back of the closet.

ⓘ Si vous utilisez le·s *Support·s de Montage Central·aux* (G), la marque doit être à 2.19po (55.75mm) du haut du garde-robe ou du dessous de la tablette.
If using *Central Mounting Bracket·s* (G), the mark should be 2.19in (55.75mm) from the top of closet or bottom of shelf.

10 Du côté opposé du garde-robe, tracer une ligne verticale à la même distance du fond du garde-robe que celle tracée à l'étape précédente. Celles-ci devraient être environ à la même hauteur.
On the opposite side of the closet, draw a vertical line the same distance from the bottom of the closet as the one drawn in the previous step. These should be about the same height.

11 Percer un trou dans le mur pour faire passer le fil à l'extrémité alimentée du *Luminaire* (A). Le trou doit avoir entre ½po et 1po de diamètre.
Drill a hole in the wall to run the wire trough the powered end of *Luminaire* (A). Hole should be between ½in and 1in in diameter.

Ne **pas** surcharger le transformateur si plusieurs fixtures sont branchées sur celui-ci. Utiliser un transformateur de Class2.
Do **not** overload power unit if many Luminaires are connected to the same one. Use a Class2 power unit.
Voir page 2 pour plus d'informations | See page 2 for more informations

Les informations contenues dans ce document peuvent être modifiées sans préavis / Due to continuous improvements, the information herein may be changed without notice.

POLA GARDE-ROBE | POLA CLOSET ROD

12 Installer le *Transformateur* à l'endroit désiré et le relier au *Luminaire* (A).
Install the *Driver* in the desired location and connect it to the *Luminaire* (A).

13 Brancher le *Transformateur* au *Luminaire* (A) et aux lignes électriques principales. Référez-vous au guide d'installation fourni dans la boîte du *Transformateur.*
Connect the *Driver* to the *Luminaire* (A) and to the main power lines. Refer to the installation guide provided in the *Driver* box.

12

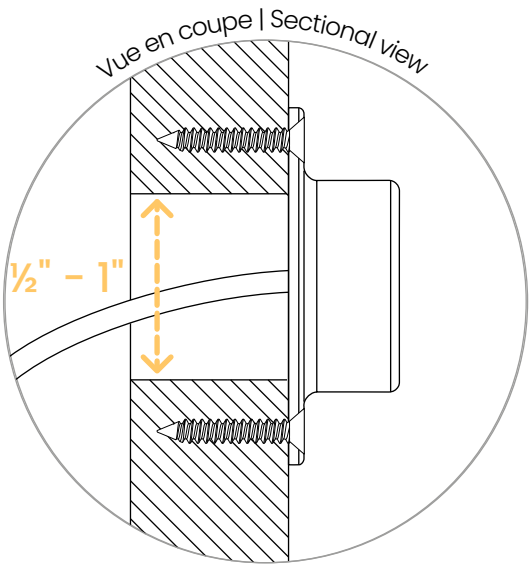

13

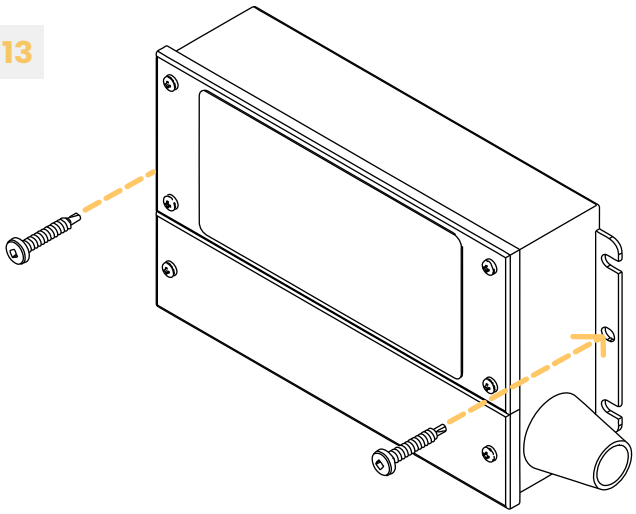

Les modèles peuvent varier.
Models may differ.

Ne **pas** surcharger le transformateur si plusieurs fixtures sont branchées sur celui-ci. Utiliser un transformateur de Class2.
Do **not** overload power unit if many Luminaires are connected to the same one. Use a Class2 power unit.
Voir page 2 pour plus d'informations | See page 2 for more informations

POLA GARDE-ROBE | POLA CLOSET ROD

14 Visser le *Support de Montage fermé* (F) en le centrant sur la marque tracée à l'étape 2. Assurez-vous de visser dans un fond de clouage et de mettre le trou pour la vis pression vers l'arrière du garde-robe.
Screw in the *Closed Mounting Bracket* (F) centering it on the mark made in step 2. Be sure to screw into a nailing bottom and put the hole for the set screw towards the back of the wardrobe.

15 Insérer le *Luminaire* (A) dans le *Support de Montage Fermé* (F).
Insert the *Luminaire* (A) into the *Closed Mounting Bracket* (F).

16 Tenir le *Luminaire* (A) à l'horizontal en utilisant le niveau et visser le *Support de Montage Ouvert* (B) de manière à ce que le luminaire s'y pose. S'assurer d'être centré sur la ligne tracée à l'étape 3.
Hold the *Luminaire* (A) horizontally using a level and screw in the *Open Mounting Bracket* (B) so that the luminaire sits into it. Make sure you are centered on the line drawn in step 3.

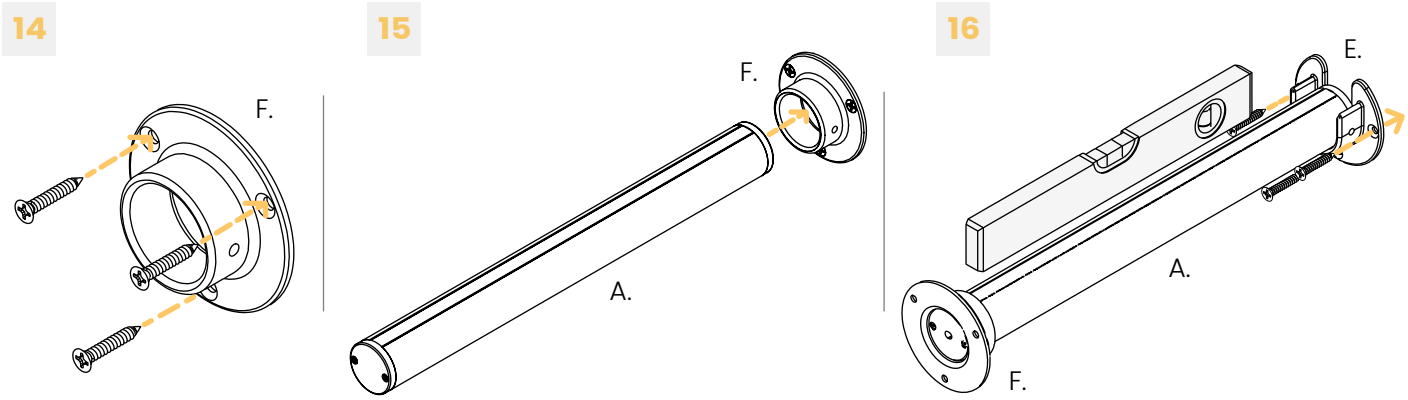

! Sauter les 3 prochaines étapes si vous n'utilisez pas de *Support·s de Montage Central·aux* (G).
Skip the next 3 steps if you are not using *Central Mounting Bracket·s* (G).

17 Lever le *Luminaire* (A) du *Support de Montage Ouvert* (E) pour insérer le·s *Support·s de Montage Central·aux* (G). Remettre le *Luminaire* (A) dans son support.
Lift the *Luminaire* (A) from the *Open Mounting Bracket* (E) to insert the *Central Mounting Bracket·s* (G). Replace the *Luminaire* (A) in its support.

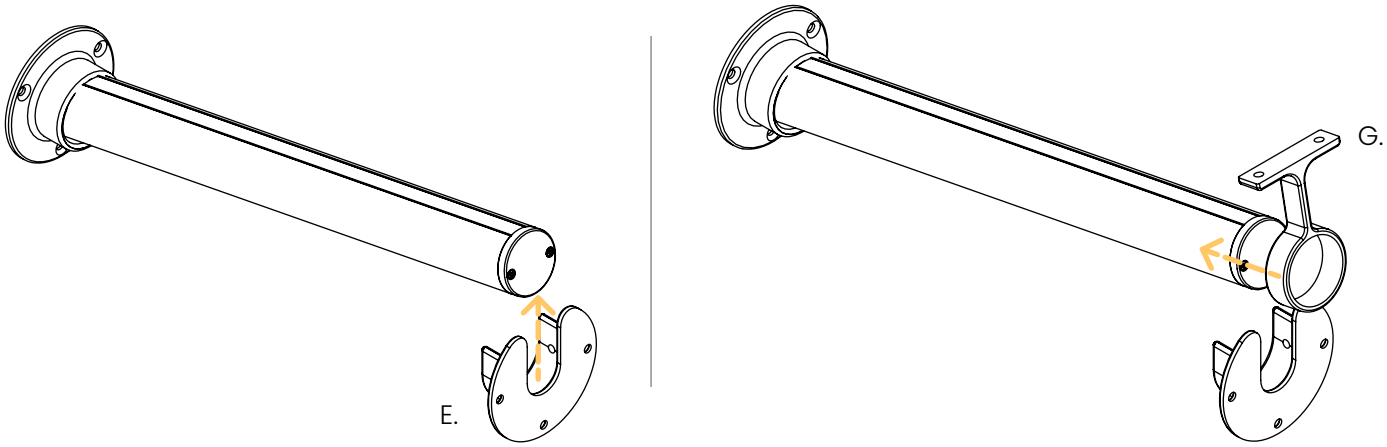

Ne **pas** surcharger le transformateur si plusieurs fixtures sont branchées sur celui-ci. Utiliser un transformateur de Class2.
Do **not** overload power unit if many Luminaires are connected to the same one. Use a Class2 power unit.
Voir page 2 pour plus d'informations | See page 2 for more informations

Les informations contenues dans ce document peuvent être modifiées sans préavis / Due to continuous improvements, the information herein may be changed without notice.

POLA GARDE-ROBE | POLA CLOSET ROD

18 Centrer ou répartissez à distance égale le·s *Support·s de Montage Central·aux* (G) en mesurant.
Center or evenly space the *Center Mounting Bracket·s* (G) by measuring.

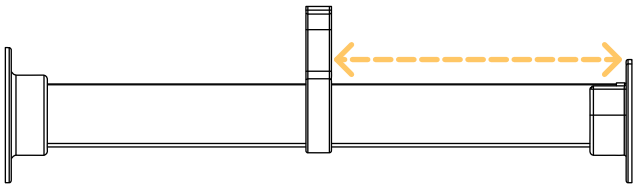

19 Visser le·s *Support·s de Montage Central·aux* (G).
Screw the *Central Mounting Bracket·s* (G).

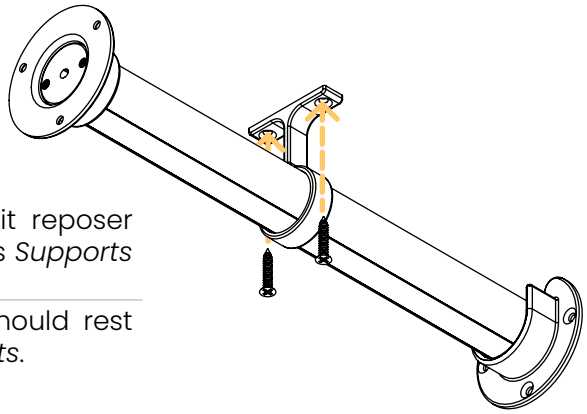

ⓘ Le *Luminaire* (A) doit reposer uniformément sur les *Supports de Montage*.
The *Luminaire* (A) should rest evenly on the *Brackets*.

20 S'assurer que la *Lentille* est orientée vers le bas. Serrez les vis pression à chaque bout.
Make sure the *Lens* faces down. Tighten the set screws on each end.

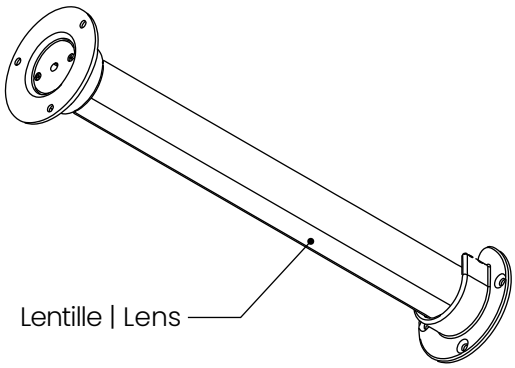

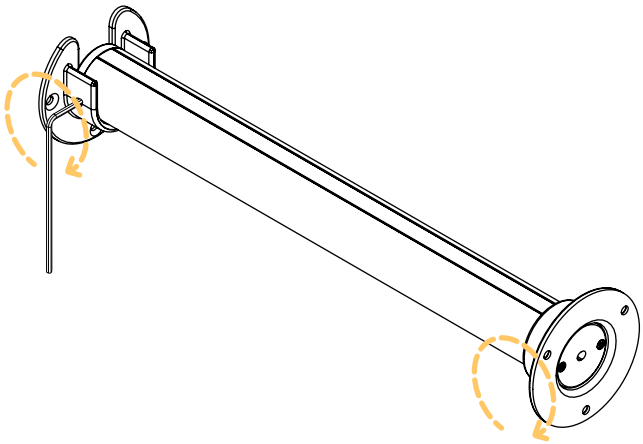

ⓘ Les vis pression ne doivent pas toucher à la lentille | The set screws must not touch the lens.

21 Remettre l'alimentation électrique.
Turn power back on.

Ne **pas** surcharger le transformateur si plusieurs fixtures sont branchées sur celui-ci. Utiliser un transformateur de Class2.
Do **not** overload power unit if many Luminaires are connected to the same one. Use a Class2 power unit.
Voir page 2 pour plus d'informations | See page 2 for more informations

Les informations contenues dans ce document peuvent être modifiées sans préavis / Due to continuous improvements, the information herein may be changed without notice.