JAXSON WET

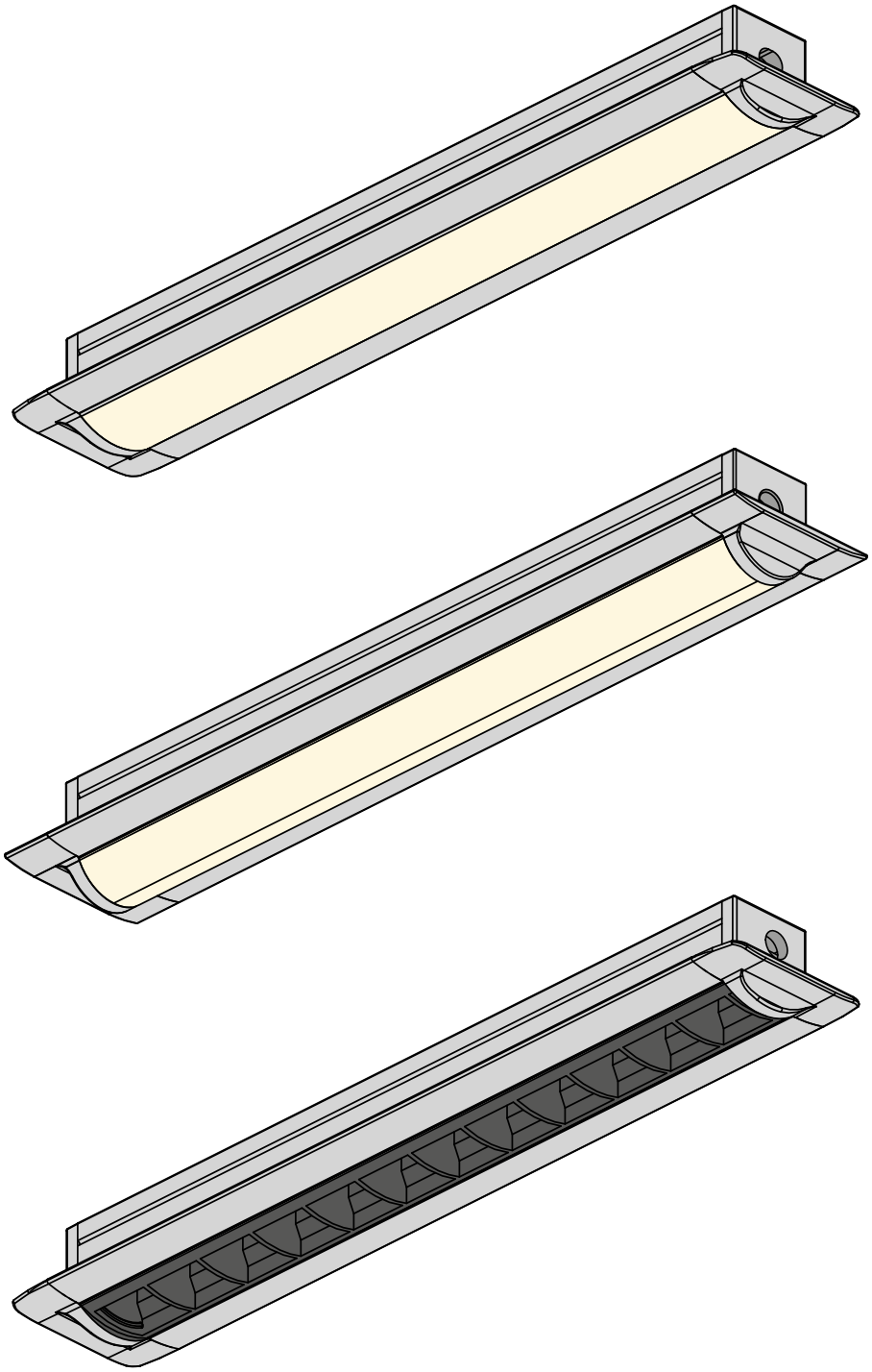

Les informations contenues dans ce document peuvent être modifiées sans préavis / Due to continuous improvements, the information herein may be changed without notice.

JAXSON WET

AVERTISSEMENT:

Ce produit doit être installé selon les normes électriques nationales en vigueur ainsi que tous les codes locaux applicables. Le non-respect de cette consigne peut entraîner des blessures graves. Une mise à la terre appropriée est requise pour la sécurité. Ne pas installer ce produit s'il semble endommagé.

Un *Luminaire de Class2* dont les moyens de montage comprennent des aimants, des adhésifs, des attaches auto-agrippantes, une tension de ressort ou d'autres moyens dont la fiabilité dépend du matériau de surface du moyen de montage ou dont on peut s'attendre à ce qu'il se détériore avec le temps doit inclure la déclaration suivante dans les instructions d'installation:

ATTENTION : La fiabilité des moyens de montage fournis avec le *Luminaire* n'a pas été évaluée. S'il est installé là où une défaillance des moyens de montage pourrait blesser des personnes ou endommager des biens en-dessous, des moyens de fixation supplémentaires doivent être envisagés.

L'installation doit être effectuée conformément à l'article 411 du NEC dans la mesure nécessaire pour faciliter une installation conforme, en tenant compte des connaissances et des compétences attendues de l'installateur probable.

Manipuler avec précaution, les ressorts peuvent causer des blessures ou endommager le plafond.

WARNING:

This product must be installed in accordance to the national electrical code and all applicable local codes. Failure to do so may result in serious injuries. Proper grounding is required for safety. Do not install if product appears to be damaged.

A *Class2 Luminaire* whose mounting means includes magnets, adhesives, hook-and-loop fasteners, spring tension, or other means whose reliability is either dependent on the mounting means surface material or can be expected to deteriorate over time shall include the following statement in its installation instructions:

CAUTION : The mounting means provided with *Luminaire* has not been evaluated for reliability. If installed where failure of mounting means could cause injury to persons or damage property below, supplemental means of securement should be considered.

The installation shall be made as per NEC Article 411 to the extent necessary to facilitate a compliant installation, giving consideration to the expected knowledge and skill of the likely installer.

Handle carefully, springs can cause injury or damage the ceiling.

JAXSON WET

Dimensions
Dimensions

- Lentille Bombée | Cambered Lens

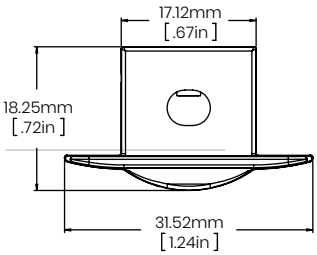

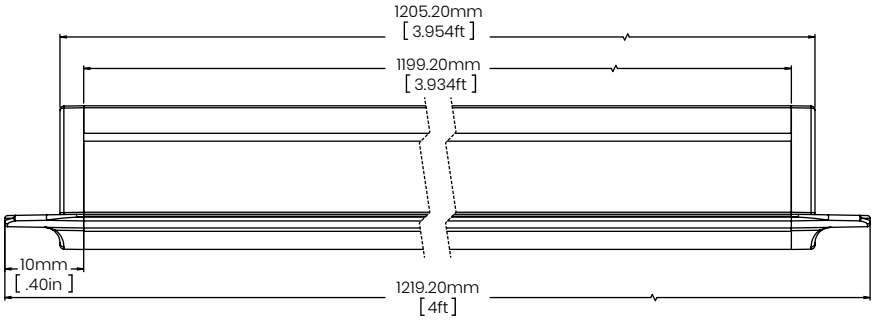

- Lentille Wall Grazer 12° à 14° |
  Wall Grazer 12° to 14° Lens

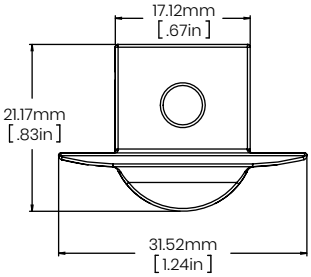

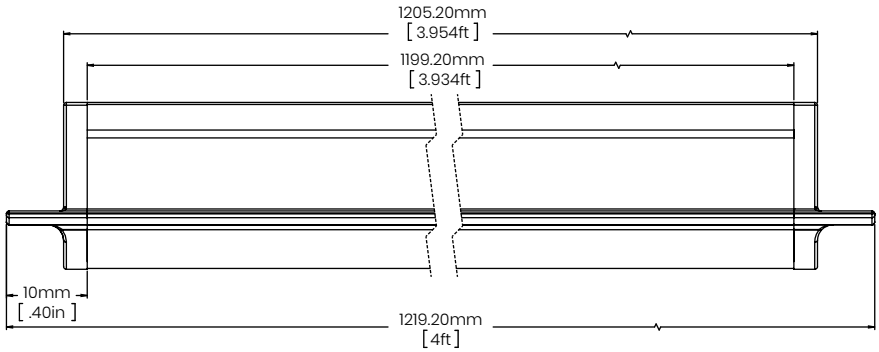

- Louver | Louver

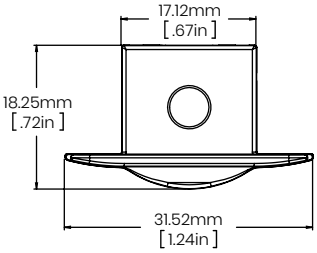

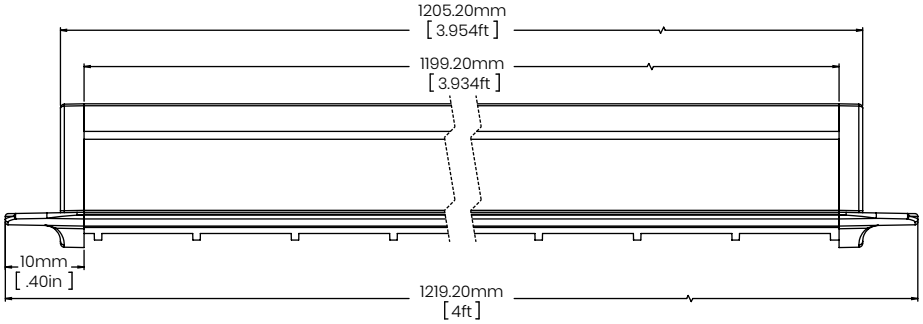

** À titre indicatif seulement | For illustrative purposes only*

Ne **pas** surcharger le transformateur si plusieurs fixtures sont branchées sur celui-ci. Utiliser un transformateur de Class2.
Do **not** overload power unit if many Luminaires are connected to the same one. Use a Class2 power unit.
Voir page 2 pour plus d'informations | See page 2 for more informations

Les informations contenues dans ce document peuvent être modifiées sans préavis / Due to continuous improvements, the information herein may be changed without notice.

JAXSON WET

Matériel Inclus
Included Hardware

A: Luminaire | Luminaire

B: Support de Montage à Ressort | Spring Bracket

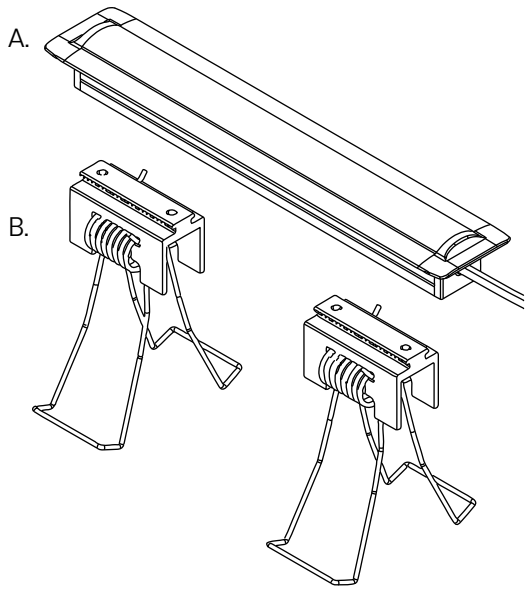

Matériel et Outils Requis
Required Tools and Hardware

Niveau • Level

Crayon • Pencil

Visseuse • Drill

Gallon à Mesurer • Measuring Tape

Clé hexagonale 2mm • Hex Key 2mm

Découpeuse de Cloisons Sèches • Drywall Cutter

Boîte Électrique Octogonale
Octagonal Junction Box

Bornes de Raccordement (Vendues Séparément)
Splicing Connectors (Sold Separately)
LW-UTILITY-CNT-TB-2C

Nombre de Supports de Montage à Ressort
Number of Spring Bracket

Longueur en Po. Length in In.	Nb. de Supports de Montage Nb. of Spring Brackets
0-48	2
48-84	3
84-96	4

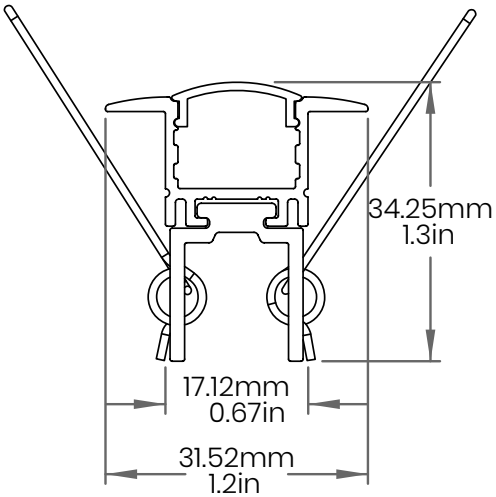

Ne **pas** surcharger le transformateur si plusieurs fixtures sont branchées sur celui-ci. Utiliser un transformateur de Class2.
Do **not** overload power unit if many Luminaires are connected to the same one. Use a Class2 power unit.
Voir page 2 pour plus d'informations | See page 2 for more informations

Les informations contenues dans ce document peuvent être modifiées sans préavis / Due to continuous improvements, the information herein may be changed without notice.

JAXSON WET

Instructions :

1 Fermer l'alimentation électrique.
Turn power off.

2 Marquer l'emplacement à niveau du *Luminaire* (A).
Mark the level location of the *Luminaire* (A).

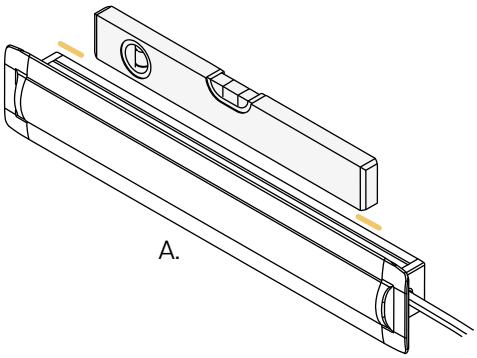

3 Percer un trou de la dimension requise selon le tableau Découpe de Surface.
Cut a hole of required dimensions, see Surface Cutout Table.

Découpe de Surface | Surface Cutout Table

Luminaire	Millimètres Millimetres	Pouces Inches
Jaxson	20mm X Longueur du *Luminaire* + 9mm 20mm X *Luminaire's* Length + 9mm	0.79" X Longueur du *Luminaire* + 0.35" 0.79" X *Luminaire's* Length + 0.35"

Prévoir un dégagement suffisant à l'arrière selon l'épaisseur de la cloison sèche afin que les lèvres du *Jaxson* s'appuient contre la surface.
Allow sufficient clearance at the back depending on the thickness of the drywall so that the *Jaxson*'s lips rest against the surface.

Épaisseurs de Cloisons Sèches Supportées | Supported Drywall Thicknesses

Support de Montage Mounting Bracket	Millimètres Millimetres	Pouces Inches
Support de Montage à Ressort Spring Bracket	• 12.7mm • 15.88mm • Double 15.88mm	• 0.50" | 1/2" • 0.63" | 5/8" • Double 0.63" | Double 5/8"

Ne **pas** surcharger le transformateur si plusieurs fixtures sont branchées sur celui-ci. Utiliser un transformateur de Class2.
Do **not** overload power unit if many Luminaires are connected to the same one. Use a Class2 power unit.
Voir page 2 pour plus d'informations | See page 2 for more informations

Les informations contenues dans ce document peuvent être modifiées sans préavis / Due to continuous improvements, the information herein may be changed without notice.

JAXSON WET

4 Installer le *Transformateur* à l'endroit désiré et le relier au *Luminaire* (A).
Install the *Driver* in the desired location and connect it to the *Luminaire* (A).

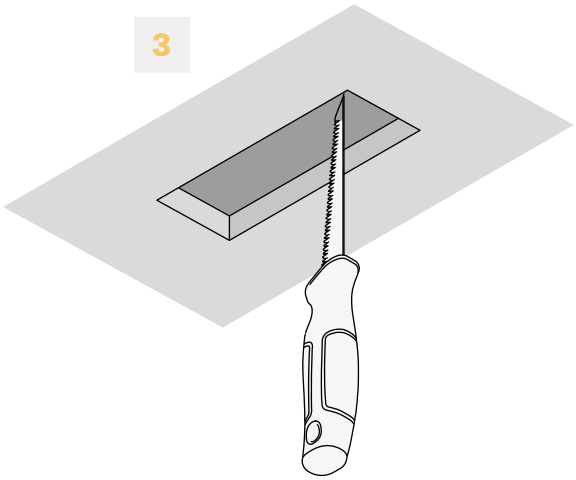

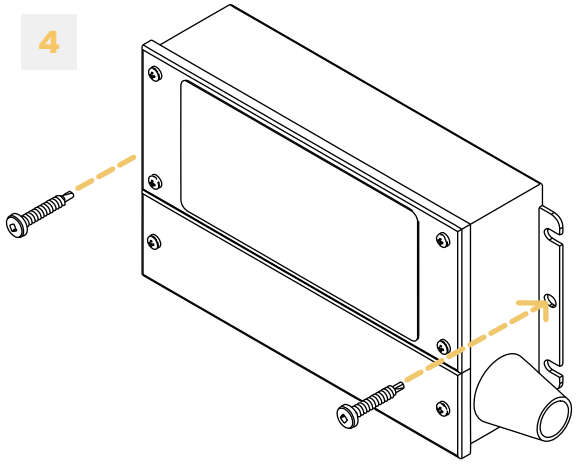

5 Connecter le *Transformateur* aux lignes électriques principales en respectant les polarités.
Assurez-vous de ne pas surcharger le *Transformateur* et de respecter la norme Class2.
Connect the *Driver* to the main power lines respecting the polarities.
Make sure not to overload the *Driver* and comply with the Class2 standard.

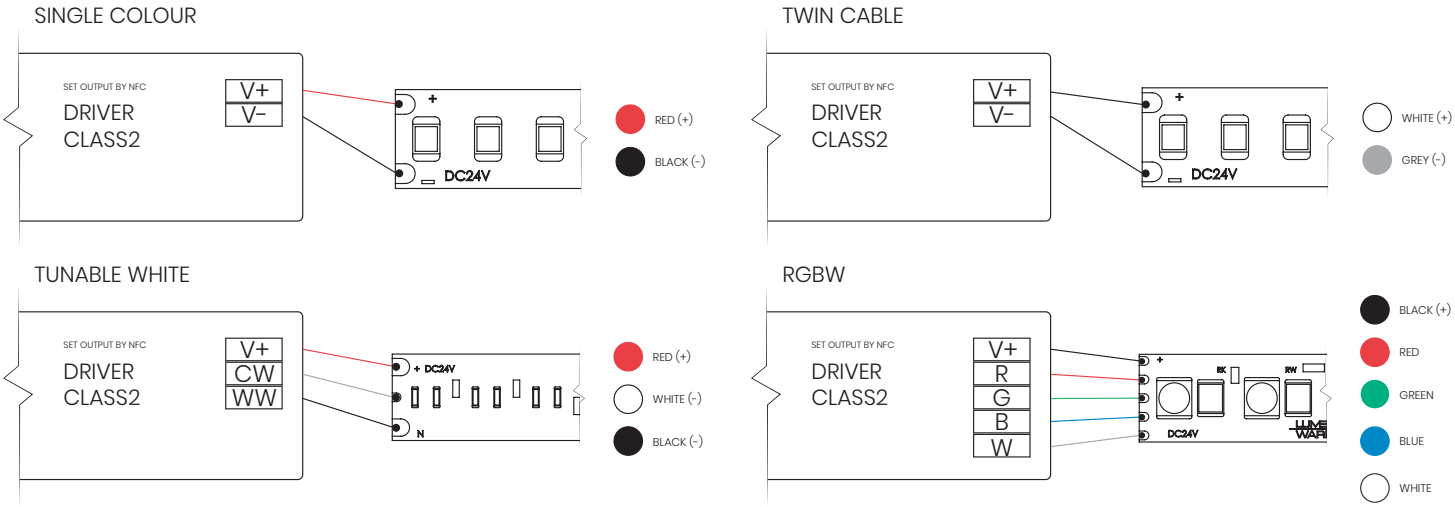

Ne **pas** surcharger le transformateur si plusieurs fixtures sont branchées sur celui-ci. Utiliser un transformateur de Class2.
Do **not** overload power unit if many Luminaires are connected to the same one. Use a Class2 power unit.
Voir page 2 pour plus d'informations | See page 2 for more informations

Les informations contenues dans ce document peuvent être modifiées sans préavis / Due to continuous improvements, the information herein may be changed without notice.

JAXSON WET

6 Dévisser les vis pression sur les *Supports de Montage à Ressort* (B) et les répartir également sur la longueur du *Luminaire* (A). Resserer les vis pour les verrouiller.
Unscrew the set screws on the *Spring Brackets* (B) and evenly distribute them along the length of the *Luminaire* (A). Tighten the screws to lock them in place.

7 Redresser les ressorts du *Support de Montage à Ressort* (B) vers le haut et maintenir en place.
Straigthen up the springs of *Spring Brackets* (B) and hold in place.

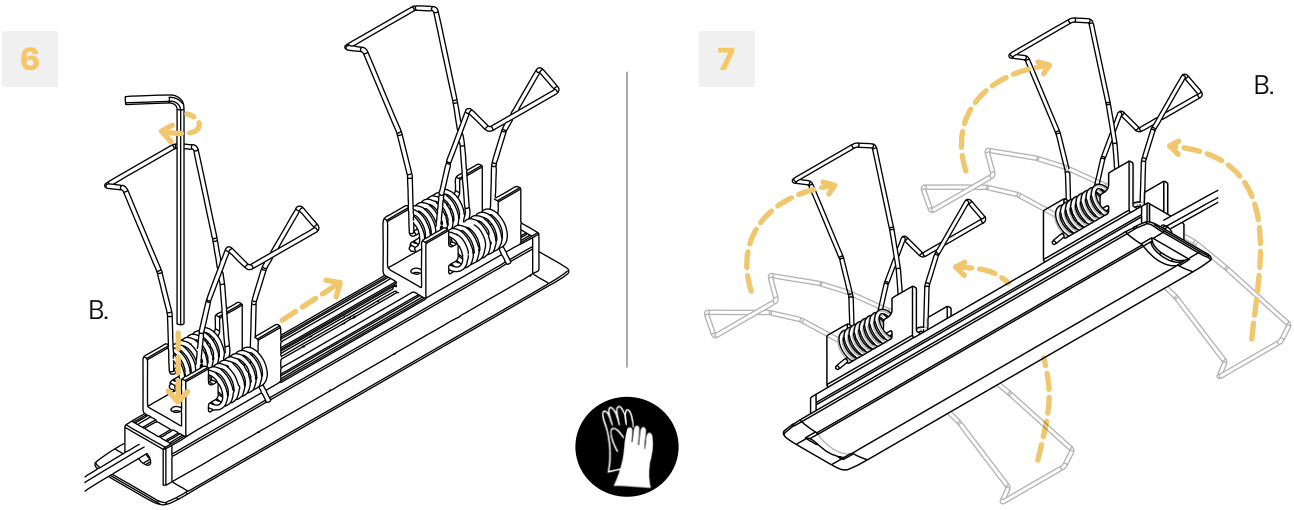

8 Insérer le *Luminaire* (A) dans le trou et relâcher les *Supports de Montage à Ressort* (B) tranquillement.
Insert *Luminaire* (A) in the hole and carefully release *Spring Brackets* (B).

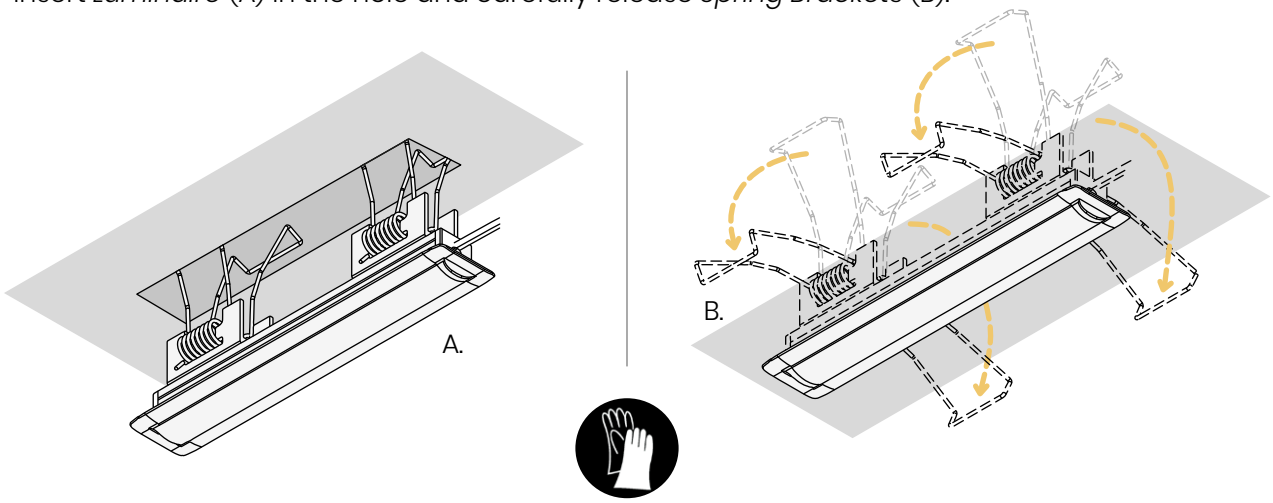

9 Remettre l'alimentation électrique.
Turn power on.

Ne **pas** surcharger le transformateur si plusieurs fixtures sont branchées sur celui-ci. Utiliser un transformateur de Class2.
Do **not** overload power unit if many Luminaires are connected to the same one. Use a Class2 power unit.
Voir page 2 pour plus d'informations | See page 2 for more informations

Les informations contenues dans ce document peuvent être modifiées sans préavis / Due to continuous improvements, the information herein may be changed without notice.