ROCCO MONTÉ EN SURFACE | ROCCO SURFACE MOUNTED

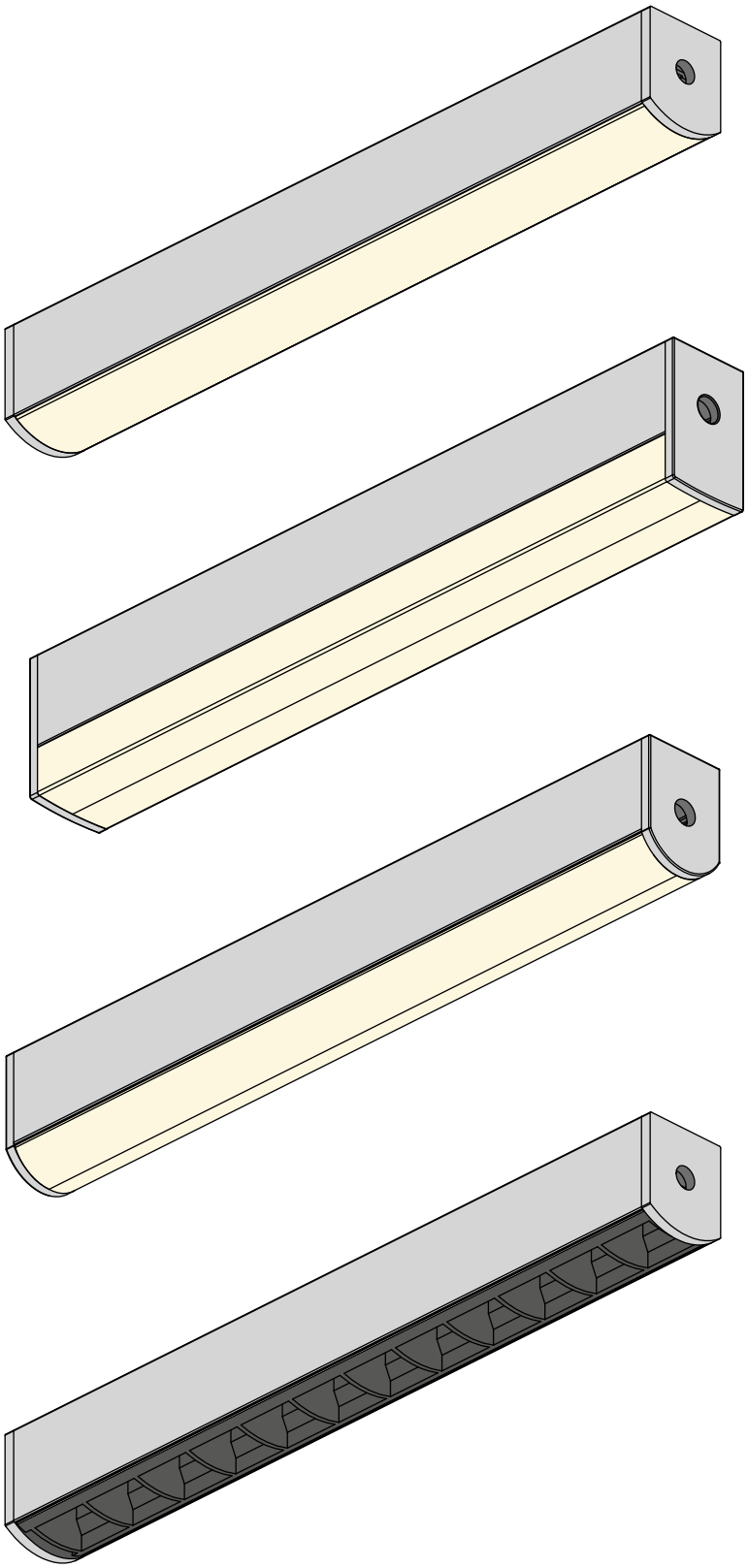

Les informations contenues dans ce document peuvent être modifiées sans préavis / Due to continuous improvements, the information herein may be changed without notice.

ROCCO MONTÉ EN SURFACE | ROCCO SURFACE MOUNTED

AVERTISSEMENT :

Ce produit doit être installé selon les normes électriques nationales en vigueur ainsi que tous les codes locaux applicables. Le non-respect de cette consigne peut entraîner des blessures graves. Une mise à la terre appropriée est requise pour la sécurité. Ne pas installer ce produit s'il semble endommagé.

Un *Luminaire de Class2* dont les moyens de montage comprennent des aimants, des adhésifs, des attaches auto-agrippantes, une tension de ressort ou d'autres moyens dont la fiabilité dépend du matériau de surface du moyen de montage ou dont on peut s'attendre à ce qu'il se détériore avec le temps doit inclure la déclaration suivante dans les instructions d'installation:

ATTENTION : La fiabilité des moyens de montage fournis avec le *Luminaire* n'a pas été évaluée. S'il est installé là où une défaillance des moyens de montage pourrait blesser des personnes ou endommager des biens en-dessous, des moyens de fixation supplémentaires doivent être envisagés.

L'installation doit être effectuée conformément à l'article 411 du NEC dans la mesure nécessaire pour faciliter une installation conforme, en tenant compte des connaissances et des compétences attendues de l'installateur probable.

WARNING :

This product must be installed in accordance to the national electrical code and all applicable local codes. Failure to do so may result in serious injuries. Proper grounding is required for safety. Do not install if product appears to be damaged.

A *Class2 Luminaire* whose mounting means includes magnets, adhesives, hook-and-loop fasteners, spring tension, or other means whose reliability is either dependent on the mounting means surface material or can be expected to deteriorate over time shall include the following statement in its installation instructions:

CAUTION : The mounting means provided with *Luminaire* has not been evaluated for reliability. If installed where failure of mounting means could cause injury to persons or damage property below, supplemental means of securement should be considered.

The installation shall be made as per NEC Article 411 to the extent necessary to facilitate a compliant installation, giving consideration to the expected knowledge and skill of the likely installer.

Les informations contenues dans ce document peuvent être modifiées sans préavis / Due to continuous improvements, the information herein may be changed without notice.

ROCCO MONTÉ EN SURFACE | ROCCO SURFACE MOUNTED

Options d'Installation
Installation Options

- Ruban Adhésif Double Face → p.5 - 7
  Double-Sided Tape
- Support de Montage Rocco → p.8 - 10
  Rocco Mounting Bracket
- Installation & Assemblage au Chantier → p.11 - 17
  Installation & Assembly on Site

Dimensions
Dimensions

- Lentille Claire Givrée, Lentille Fumée Noire Clippée, Lentille Blanche Givrée, Lentille Blanche Opaline | Clear Frosted Lens, Smoked Black Lens Clipped, White Frosted Lens, White Opal Lens

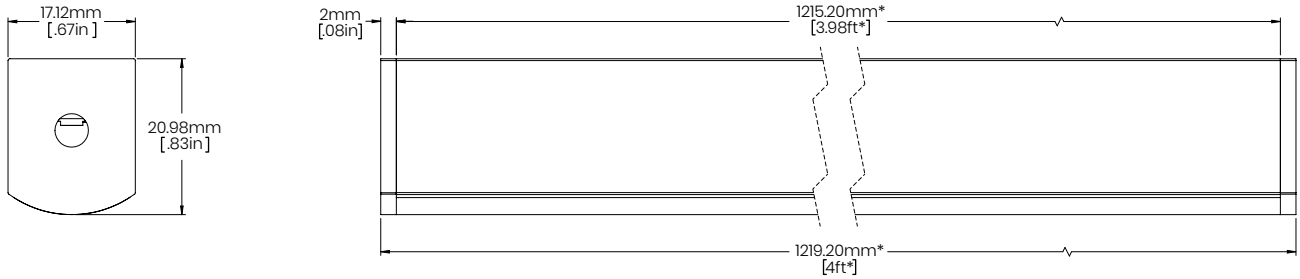

- Lentille 3D | 3D Lens

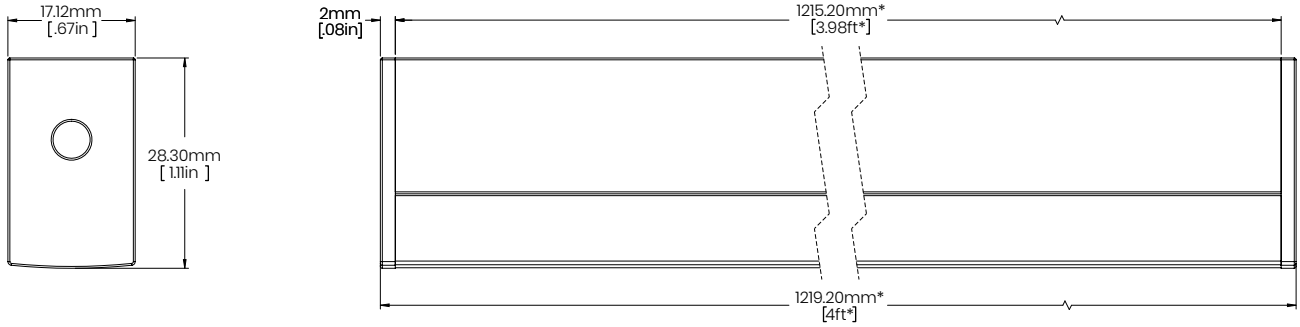

** À titre indicatif seulement | For illustrative purposes only*

Ne **pas** surcharger le transformateur si plusieurs fixtures sont branchées sur celui-ci. Utiliser un transformateur de Class2.
Do **not** overload power unit if many Luminaires are connected to the same one. Use a Class2 power unit.
Voir page 2 pour plus d'informations | See page 2 for more informations

Les informations contenues dans ce document peuvent être modifiées sans préavis / Due to continuous improvements, the information herein may be changed without notice.

ROCCO MONTÉ EN SURFACE | ROCCO SURFACE MOUNTED

Dimensions (Suite)
Dimensions (Cont.)

- Louver Rectangulaire | Rectangular Louver

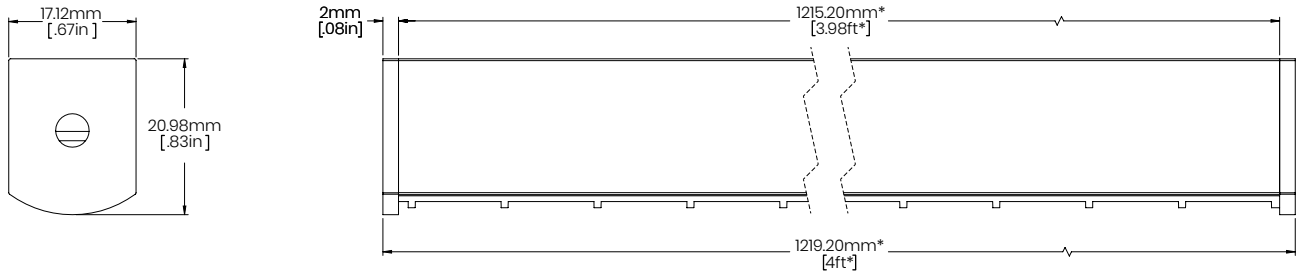

- Lentille Wall Grazer 12° à 14° | Wall Grazer 12° to 14° Lens

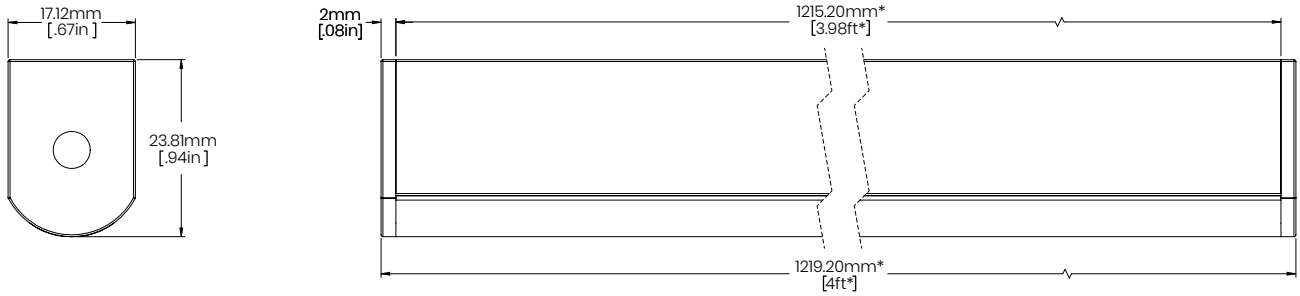

** À titre indicatif seulement | For illustrative purposes only*

Ne **pas** surcharger le transformateur si plusieurs fixtures sont branchées sur celui-ci. Utiliser un transformateur de Class2.
Do **not** overload power unit if many Luminaires are connected to the same one. Use a Class2 power unit.
Voir page 2 pour plus d'informations | See page 2 for more informations

Les informations contenues dans ce document peuvent être modifiées sans préavis / Due to continuous improvements, the information herein may be changed without notice.

ROCCO MONTÉ EN SURFACE | ROCCO SURFACE MOUNTED

Installation avec Ruban Adhésif Double Face
Installation with Double-Sided Tape

Matériel Inclus
Included Hardware

A: Lentille | Lens
B: Ruban LED | LED Strip
C: Extrusion | Extrusion
D: Embout | Endcap
E: Ruban Adhésif Pré-Installé
Pre-Installed Adhesive Tape

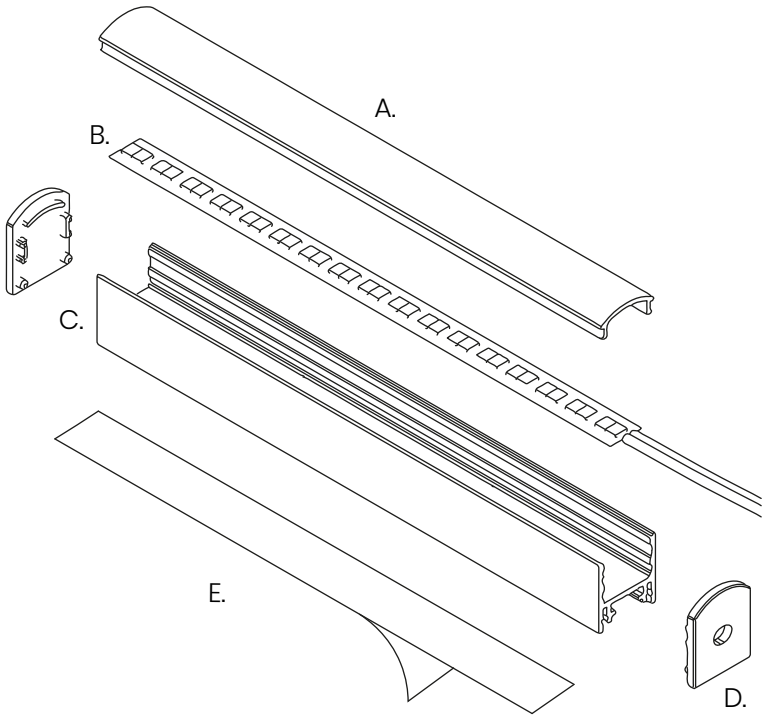

Matériel et Outils Requis
Required Tools and Hardware

Niveau • Level
Crayon • Pencil
Gallon à Mesurer • Measuring Tape
Ruban Adhésif Double Face
Double-Sided Tape
Boîte Électrique Octogonale
Octagonal Junction Box
Bornes de Raccordement (Vendues Séparément)
Splicing Connectors (Sold Separately)
LW-UTILITY-CNT-TB-2C

Ne **pas** surcharger le transformateur si plusieurs fixtures sont branchées sur celui-ci. Utiliser un transformateur de Class2.
Do **not** overload power unit if many Luminaires are connected to the same one. Use a Class2 power unit.
Voir page 2 pour plus d'informations | See page 2 for more informations

Les informations contenues dans ce document peuvent être modifiées sans préavis / Due to continuous improvements, the information herein may be changed without notice.

ROCCO MONTÉ EN SURFACE | ROCCO SURFACE MOUNTED

Instructions pour Ruban Adhésif Double Face
Instructions for Double-Sided Tape

1 Fermer l'alimentation électrique.
Turn power off.

2 Marquer l'emplacement à niveau du *Luminaire*.
Mark the level location of the *Luminaire*.

3 Installer le *Transformateur* à l'endroit désiré et le relier au *Luminaire*.
Install the *Driver* in the desired location and connect it to the *Luminaire*.

2

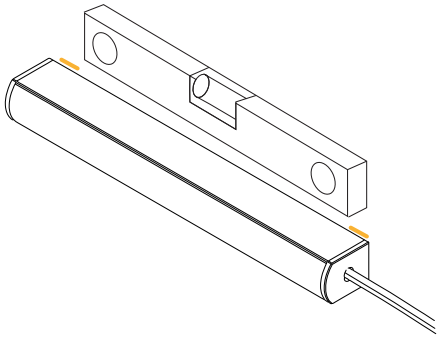

3

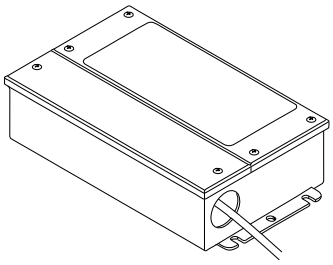

Le Transformateur choisi peut différer de cette image.
Actual chosen Driver may differ from this image.

4 Connecter le *Transformateur* aux lignes électriques principales en respectant les polarités.
Assurez-vous de ne pas surcharger le *Transformateur* et de respecter la norme Class2.
Connect the *Driver* to the main power lines respecting the polarities.
Make sure not to overload the *Driver* and comply with the Class2 standard.

SINGLE COLOUR

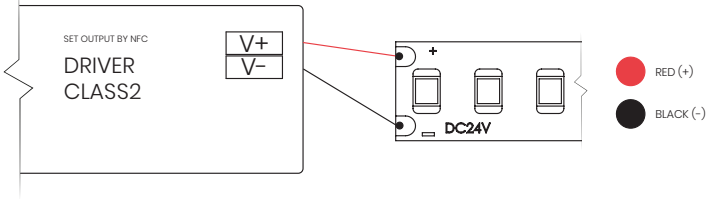

TWIN CABLE

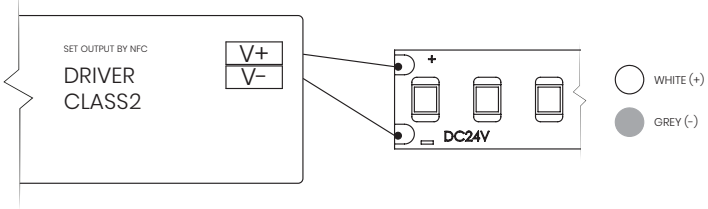

TUNABLE WHITE

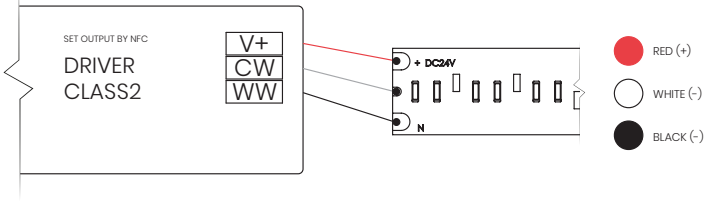

RGBW

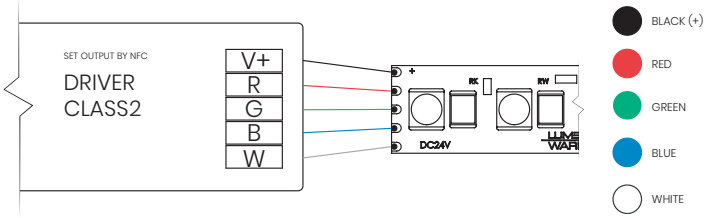

Ne **pas** surcharger le transformateur si plusieurs fixtures sont branchées sur celui-ci. Utiliser un transformateur de Class2.
Do **not** overload power unit if many Luminaires are connected to the same one. Use a Class2 power unit.

Voir page 2 pour plus d'informations | See page 2 for more informations

Les informations contenues dans ce document peuvent être modifiées sans préavis / Due to continuous improvements, the information herein may be changed without notice.

ROCCO MONTÉ EN SURFACE | ROCCO SURFACE MOUNTED

5 Retirer la pellicule antiadhésive rouge à l'endos du *Luminaire*.
Remove the red non-stick liner from the back of the *Luminaire*.

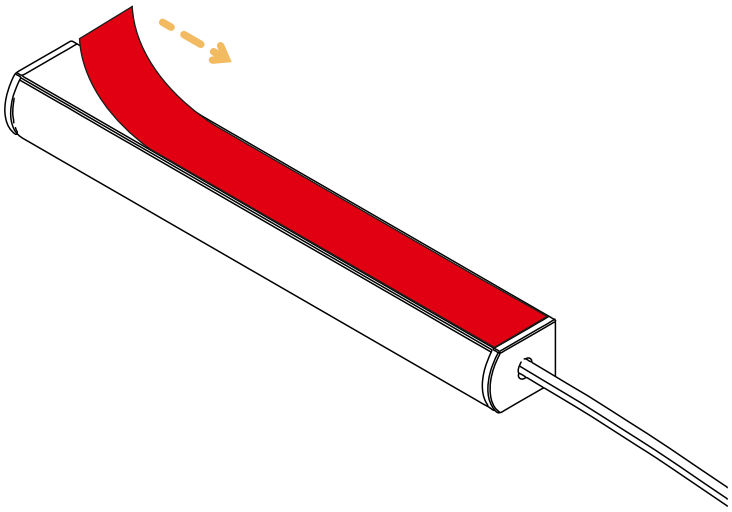

6 Appliquer le *Luminaire* à l'endroit désiré.
Apply the *Luminaire* to the desired location.

7 Appuyer fermement. Pour de meilleurs résultats, réappuyer 24 heures après l'installation.
Press firmly. For better results, press again 24 hours after installation.

6

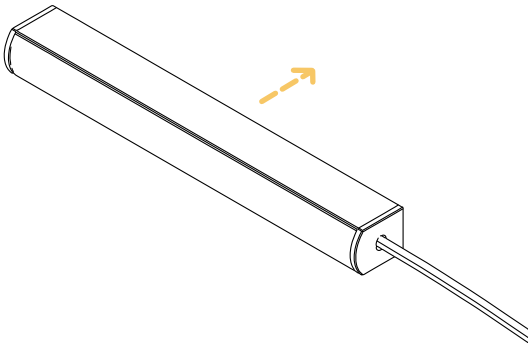

7

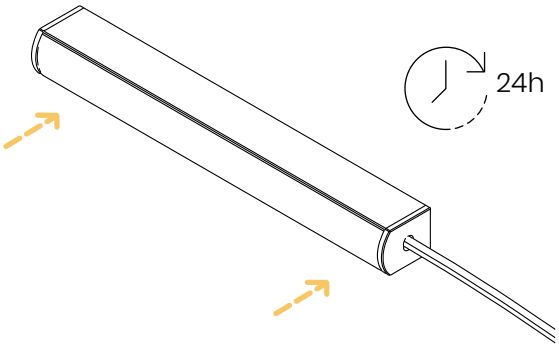

8 Remettre l'alimentation électrique.
Turn power on.

Ne **pas** surcharger le transformateur si plusieurs fixtures sont branchées sur celui-ci. Utiliser un transformateur de Class2.
Do **not** overload power unit if many Luminaires are connected to the same one. Use a Class2 power unit.
Voir page 2 pour plus d'informations | See page 2 for more informations

Les informations contenues dans ce document peuvent être modifiées sans préavis / Due to continuous improvements, the information herein may be changed without notice.

ROCCO MONTÉ EN SURFACE | ROCCO SURFACE MOUNTED

Installation avec Support de Montage Rocco
Installation with Rocco Mounting Bracket

Matériel Inclus
Included Hardware

A: Lentille | Lens
B: Ruban LED | LED Strip
C: Extrusion | Extrusion
D: Embout | Endcap
E: Support de Montage Rocco
Rocco Mounting Bracket

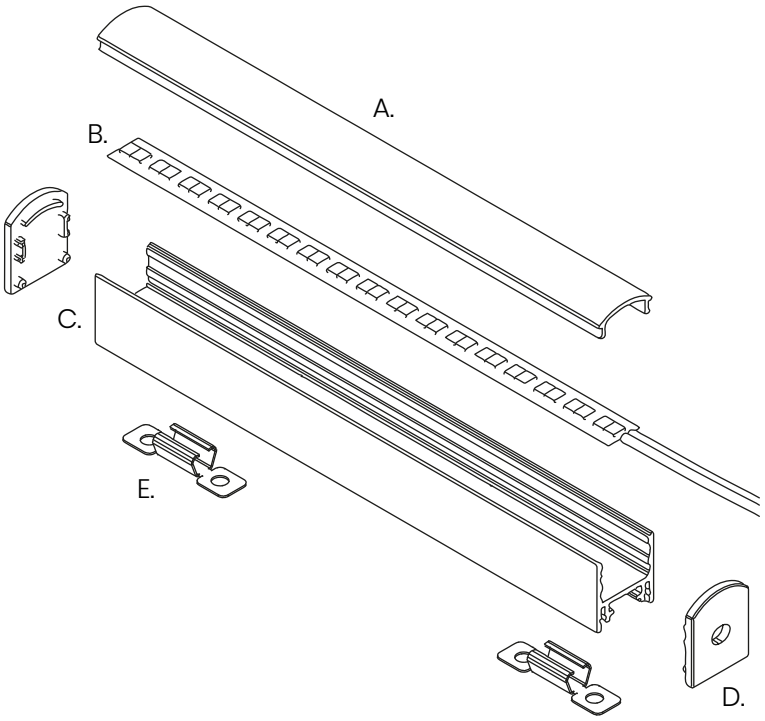

Matériel et Outils Requis
Required Tools and Hardware

Niveau • Level
Crayon • Pencil
Visseuse • Drill
Gallon à Mesurer • Measuring Tape
Vis Autoperforante No.8 (1po)
No.8 Self-Drilling Screws (1in)
Ancrages à Gypse (Non Inclus)
(Supportant une charge minimale de 45lb)
Drywall Anchors (Not Included)
(Supporting a minimum load of 45lbs)
Boîte Électrique Octogonale
Octagonal Junction Box
Bornes de Raccordement (Vendues Séparément)
Splicing Connectors (Sold Separately)
LW-UTILITY-CNT-TB-2C

Nombre de Supports de Montage
Number of Mounting Brackets

Longueur en Po. Length in In.	Nb. de Supports de Montage Nb. of Mounting Brackets
0-48	2
48-84	3
84-96	4

Ne **pas** surcharger le transformateur si plusieurs fixtures sont branchées sur celui-ci. Utiliser un transformateur de Class2.
Do **not** overload power unit if many Luminaires are connected to the same one. Use a Class2 power unit.
Voir page 2 pour plus d'informations | See page 2 for more informations

Les informations contenues dans ce document peuvent être modifiées sans préavis / Due to continuous improvements, the information herein may be changed without notice.

ROCCO MONTÉ EN SURFACE | ROCCO SURFACE MOUNTED

Instructions avec Support de Montage Rocco
Instructions with Rocco Mounting Bracket

1 Fermer l'alimentation électrique.
Turn power off.

2 Marquer l'emplacement à niveau du *Luminaire*.
Mark the level location of the *Luminaire*.

3 Installer le *Transformateur* à l'endroit désiré et le relier au *Luminaire*.
Install the *Driver* in the desired location and connect it to the *Luminaire*.

2

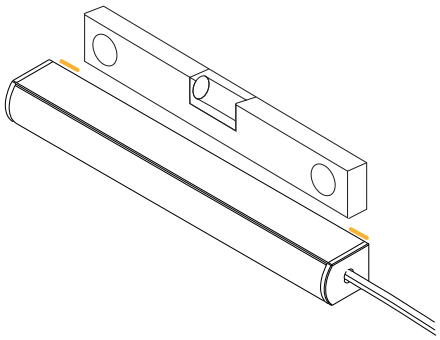

3

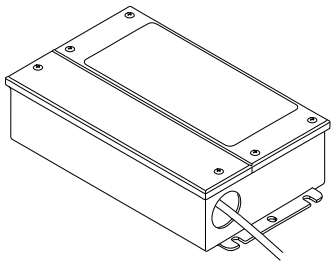

Le Transformateur choisi peut différer de cette image.
Actual chosen Driver may differ from this image.

4 Connecter le *Transformateur* aux lignes électriques principales en respectant les polarités.
Assurez-vous de ne pas surcharger le *Transformateur* et de respecter la norme Class2.
Connect the *Driver* to the main power lines respecting the polarities.
Make sure not to overload the *Driver* and comply with the Class2 standard.

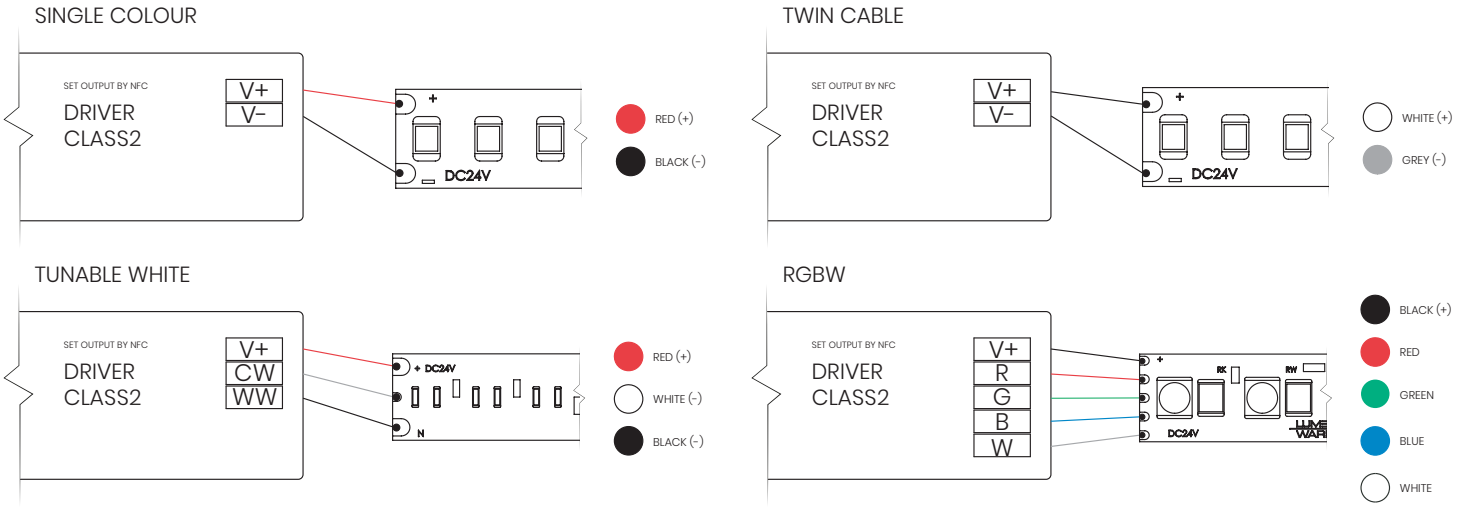

Ne **pas** surcharger le transformateur si plusieurs fixtures sont branchées sur celui-ci. Utiliser un transformateur de Class2.
Do **not** overload power unit if many Luminaires are connected to the same one. Use a Class2 power unit.
Voir page 2 pour plus d'informations | See page 2 for more informations

LUMEN WARM
SANS FRAIS | TOLL FREE
1 866 586 3692
TÉL. 514 286 0227
155 Rue Fortin, Suite 180, Québec, QC
G1M 3M2, Canada
www.lumenwarm.com
DERNIÈRE MISE À JOUR
LAST UPDATE
08 | 03 | 2024

Les informations contenues dans ce document peuvent être modifiées sans préavis / Due to continuous improvements, the information herein may be changed without notice.

ROCCO MONTÉ EN SURFACE | ROCCO SURFACE MOUNTED

5 Mesurer et répartir également les *Supports de Montage Rocco* (E) sur la longueur du *Luminaire*. Marquer la distance entre les *Supports de Montage Rocco* (E), puis les visser solidement en place.
Measure and evenly distribute the *Rocco Mounting Brackets* (E) along the length of the *Luminaire*. Mark the distance between the *Rocco Mounting Brackets* (E), then screw them in place securely.

6 Insérer le *Luminaire* dans les *Supports de Montage Rocco* (E).
Insert *Luminaire* into *Rocco Mounting Brackets* (E).

5

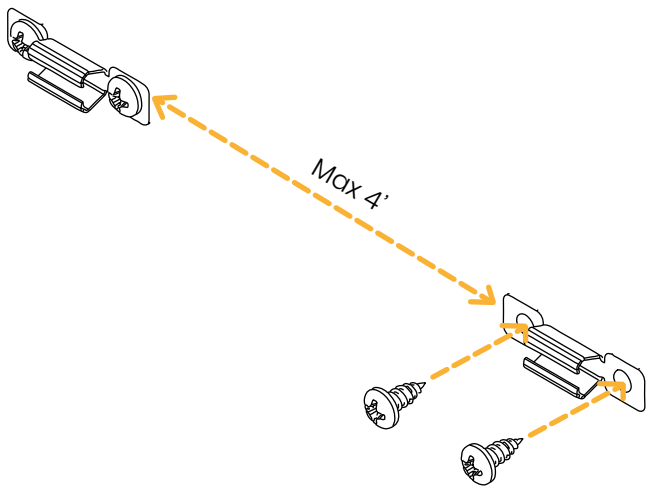

6

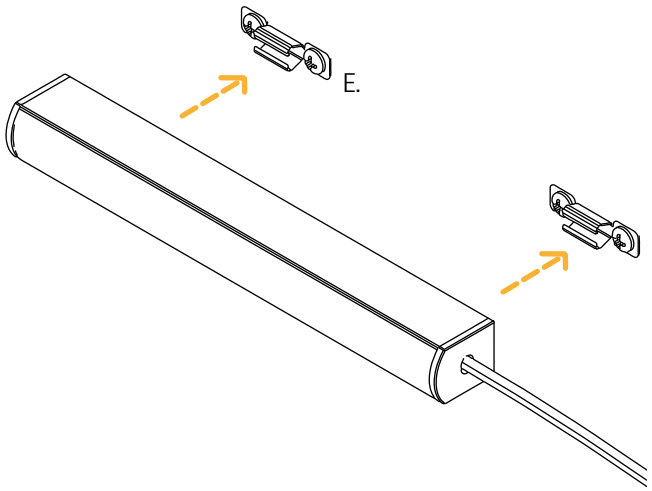

7 Remettre l'alimentation électrique.
Turn power on.

Ne **pas** surcharger le transformateur si plusieurs fixtures sont branchées sur celui-ci. Utiliser un transformateur de Class2.
Do **not** overload power unit if many Luminaires are connected to the same one. Use a Class2 power unit.
Voir page 2 pour plus d'informations | See page 2 for more informations

Les informations contenues dans ce document peuvent être modifiées sans préavis / Due to continuous improvements, the information herein may be changed without notice.

ROCCO MONTÉ EN SURFACE | ROCCO SURFACE MOUNTED

Installation & Assemblage au Chantier
Installation & Assembly on Site

Matériel Inclus
Included Hardware

A: Lentille | Lens

B: Ruban LED | LED Strip

C: Extrusion | Extrusion

D: Embout | Endcap

E: Support de Montage Rocco
Rocco Mounting Bracket

OU
OR

F: Ruban Adhésif Double Face
Double-Sided Tape

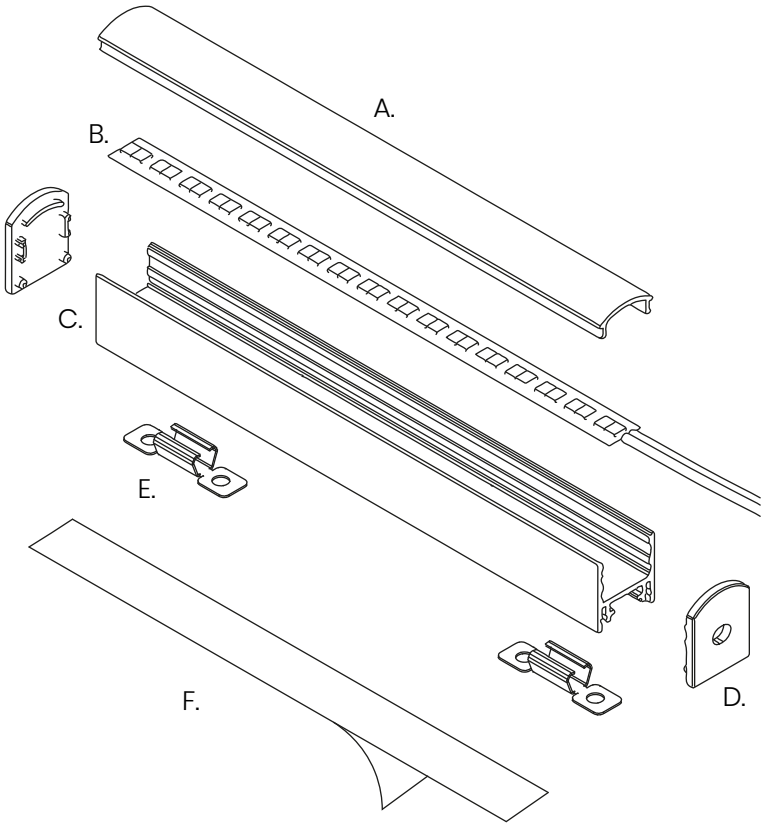

Matériel et Outils Requis
Required Tools and Hardware

Niveau • Level

Crayon • Pencil

Visseuse • Drill

Gallon à Mesurer • Measuring Tape

Ciseaux • Scissors

Colle Cyanoacrylate
Cyanoacrylate Glue

Vis Autoperforante No.8 (1po)
No.8 Self-Drilling Screws (1in)

Ancrages à Gypse (Non inclus)
(Supportant une charge minimale de 45lb)
Drywall Anchors (Not included)
(Supporting a minimum load of 45lbs)

Boîte Électrique Octogonale
Octagonal Junction Box

Bornes de Raccordement (Vendues Séparément)
Splicing Connectors (Sold Separately)
LW-UTILITY-CNT-TB-2C

Scie Circulaire (Lame au Carbure à Métal, 80 Dents et +)
Circular Saw (Metal Carbide Blade, 80 Teeth and +)

Nombre de Supports de Montage
Number of Mounting Brackets

Longueur en Po. Length in In.	Nb. de Supports de Montage Nb. of Mounting Brackets
0-48	2
48-84	3
84-96	4

Ne **pas** surcharger le transformateur si plusieurs fixtures sont branchées sur celui-ci. Utiliser un transformateur de Class2.
Do **not** overload power unit if many Luminaires are connected to the same one. Use a Class2 power unit.
Voir page 2 pour plus d'informations | See page 2 for more informations

Les informations contenues dans ce document peuvent être modifiées sans préavis / Due to continuous improvements, the information herein may be changed without notice.

ROCCO MONTÉ EN SURFACE | ROCCO SURFACE MOUNTED

Instructions pour Installation & Assemblage au Chantier
Instructions for Installation & Assembly on Site

1 Mesurer la longueur désirée du *Luminaire*. Vérifier dans les plans de construction approuvés par Lumen Warm.
Measure the desired length of the *Luminaire*. Refer to the construction plans approved by Lumen Warm.

2 Clipser la *Lentille* (A) à l'*Extrusion* (C) et les couper à la longueur désirée. Une fois fait, retirer délicatement la *Lentille* (A) de l'*Extrusion* (C).
Clip the *Lens* (A) to the *Extrusion* (C) and cut them to desired length. Once cut, carefully remove *Lens* (A) from *Extrusion* (C).

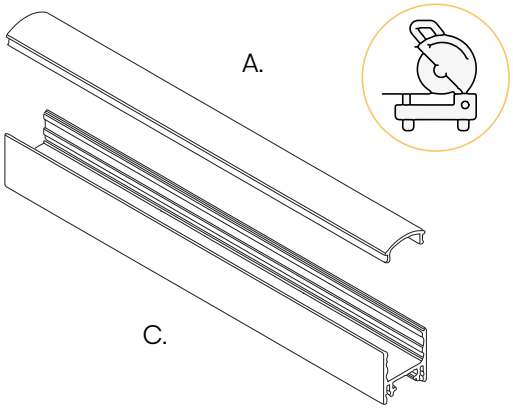

ⓘ Couper les deux pièces ensemble en même temps garantit un résultat optimal. Pour se faire, utilisez une lame en carbure métallique de 80 dents ou plus.
Cutting both parts together at the same time ensures the optimal result. Use a metal carbide blade with 80 or more teeth to do so.

3 Avec des ciseaux, couper le *Ruban LED* sur une des lignes pointillées marquées d'un ✂. Ne dépassez pas la longueur de l'*Extrusion* préalablement mesurée et **ne** coupez **pas** ailleurs que sur les lignes pointillées mentionnées. Cela endommagerait le *Ruban LED* et le rendrait inutilisable.
With scissors, cut the *LED Strip* on one of the dotted lines marked by a ✂. Do not exceed the previously measured length of the *Extrusion* and **do not** cut elsewhere than on aforementioned dotted lines. Doing so would damage the *LED Strip* and render it unusable.

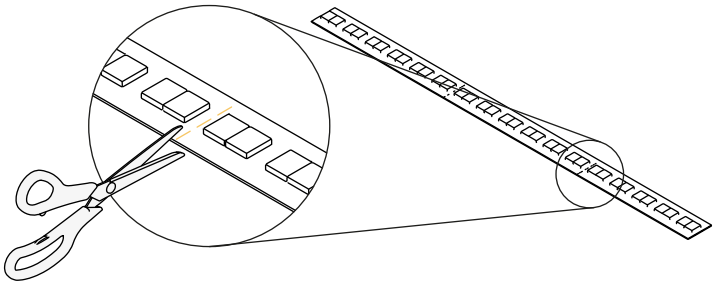

ⓘ Si plusieurs *Extrusions* sont installées bout à bout sans embouts entre les deux, coupez le *Ruban LED* pour couvrir la longueur **totale** de ces *Extrusions*.
If several *Extrusions* are installed end to end with no endcaps in between, cut the *LED Strip* to cover the **entire** length of these *Extrusions*.

⚠ Ne **pas** surcharger le transformateur si plusieurs fixtures sont branchées sur celui-ci. Utiliser un transformateur de Class2.
Do **not** overload power unit if many Luminaires are connected to the same one. Use a Class2 power unit. ⚠

Voir page 2 pour plus d'informations | See page 2 for more informations

Les informations contenues dans ce document peuvent être modifiées sans préavis / Due to continuous improvements, the information herein may be changed without notice.

ROCCO MONTÉ EN SURFACE | ROCCO SURFACE MOUNTED

4 Retirer la pellicule antiadhésive rouge à l'endos du *Ruban LED* (B) puis collez-le au centre de l'*Extrusion* (C).
Remove the red non-stick liner from the back of the *LED Strip* (B) and stick it to the center of the *Extrusion* (C).

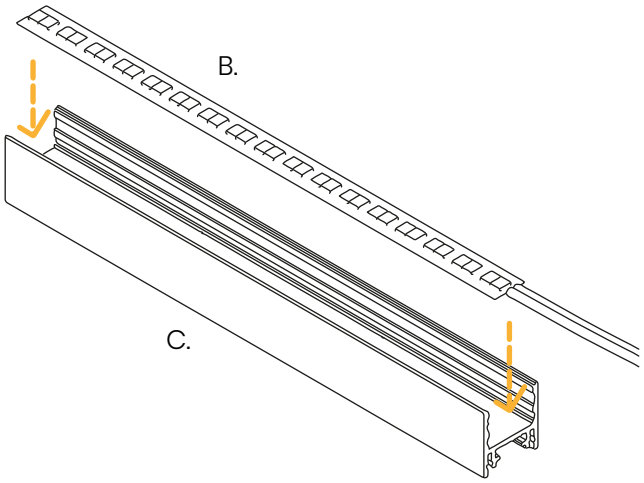

5 Mettre les *Embouts* (D) en place.
Install *Endcaps* (D) in place.

6 Coller l'intérieur des *Embouts* (D) à l'*Extrusion* (C) avec de la colle cyanoacrylate en prennant soin de ne pas toucher le *Ruban LED* (B).
Glue the inside of the *Endcaps* (D) to the *Extrusion* (C) with cyanoacrylate glue, taking care not to touch the *LED Strip* (B).

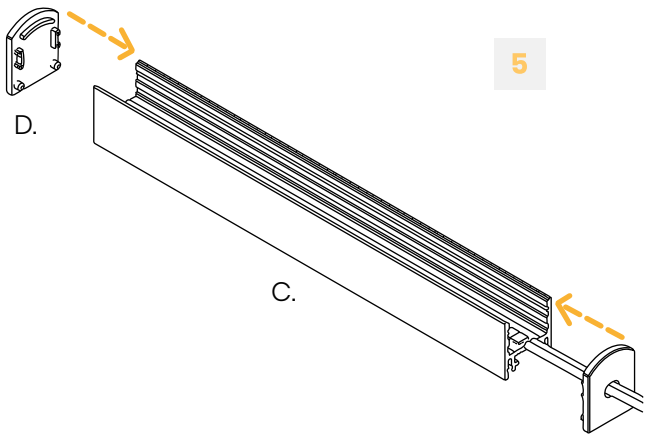

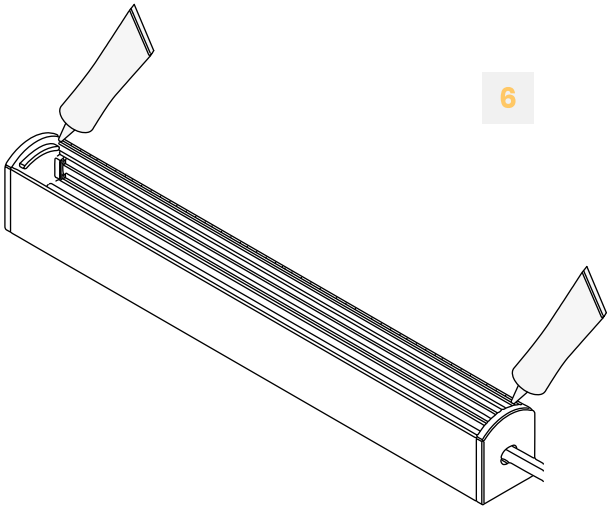

ⓘ Si plusieurs extrusions sont assemblées bout à bout, les embouts ne peuvent être installés qu'à chaque extrémité.
If several Extrusions are put together end to end, Endcaps may be installed only at each end.

⚠ Ne **pas** surcharger le transformateur si plusieurs fixtures sont branchées sur celui-ci. Utiliser un transformateur de Class2.
Do **not** overload power unit if many Luminaires are connected to the same one. Use a Class2 power unit. ⚠

Voir page 2 pour plus d'informations | See page 2 for more informations

Les informations contenues dans ce document peuvent être modifiées sans préavis / Due to continuous improvements, the information herein may be changed without notice.

ROCCO MONTÉ EN SURFACE | ROCCO SURFACE MOUNTED

7 Clipser la *Lentille* (A) à l'*Extrusion* (C).
Clip the *Lens* (A) to the *Extrusion* (C).

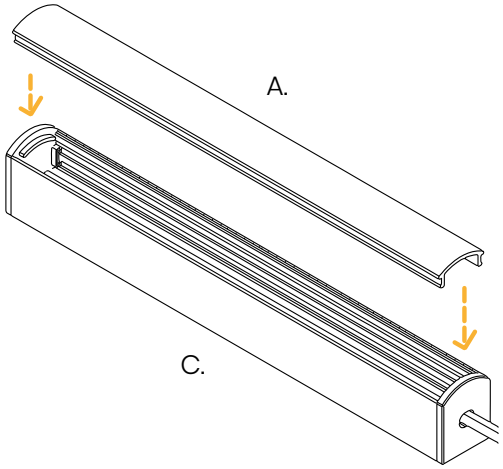

8 Fermer l'alimentation électrique.
Turn power off.

9 Marquer l'emplacement à niveau du *Luminaire*.
Mark the level location of the *Luminaire*.

10 Installer le *Transformateur* à l'endroit désiré et le relier au *Luminaire*.
Install the *Driver* in the desired location and connect it to the *Luminaire*.

9

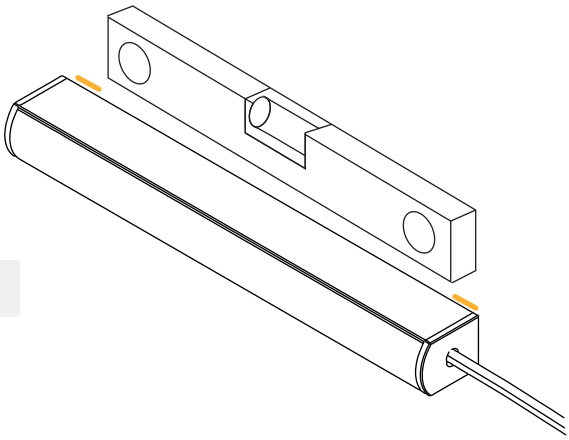

10

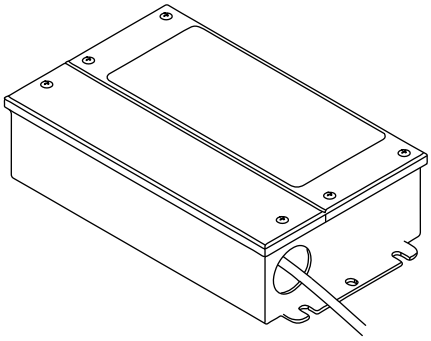

Le Transformateur choisi peut différer de cette image.
Actual chosen Driver may differ from this image.

Ne **pas** surcharger le transformateur si plusieurs fixtures sont branchées sur celui-ci. Utiliser un transformateur de Class2.
Do **not** overload power unit if many Luminaires are connected to the same one. Use a Class2 power unit.
Voir page 2 pour plus d'informations | See page 2 for more informations

Les informations contenues dans ce document peuvent être modifiées sans préavis / Due to continuous improvements, the information herein may be changed without notice.

ROCCO MONTÉ EN SURFACE | ROCCO SURFACE MOUNTED

11

Connecter le *Transformateur* aux lignes électriques principales en respectant les polarités.
Assurez-vous de ne pas surcharger le *Transformateur* et de respecter la norme Class2.
Connect the *Driver* to the main power lines respecting the polarities.
Make sure not to overload the *Driver* and comply with the Class2 standard.

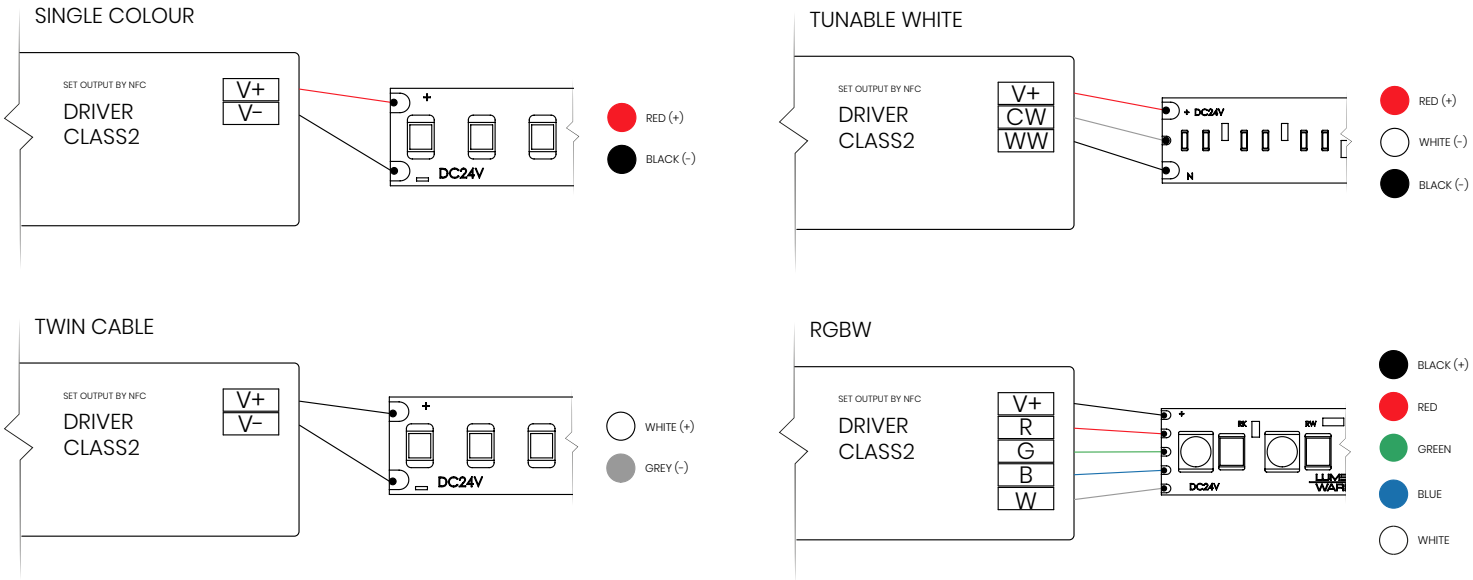

Passer à l'Étape 12 si le *Luminaire* utilise un *Ruban Adhésif Double Face*.
Ou
Passer à l'Étape 16 si le *Luminaire* utilise des *Supports de Montage Rocco*.

Go to Step 12 if the *Luminaire* uses *Double-Sided Tape*.
Or
Go to Step 16 if the *Luminaire* uses *Rocco Mounting Brackets*.

Ne **pas** surcharger le transformateur si plusieurs fixtures sont branchées sur celui-ci. Utiliser un transformateur de Class2.
Do **not** overload power unit if many Luminaires are connected to the same one. Use a Class2 power unit.
Voir page 2 pour plus d'informations | See page 2 for more informations

Les informations contenues dans ce document peuvent être modifiées sans préavis / Due to continuous improvements, the information herein may be changed without notice.

ROCCO MONTÉ EN SURFACE | ROCCO SURFACE MOUNTED

12 Coller le *Ruban Adhésif Double Face* (F) sur le dos de l'*Extrusion* (C), puis, retirer la pellicule antiadhésive rouge.
Stick the *Double-Sided Tape* (F) to the back of the *Extrusion* (C), then, remove the red non-stick liner.

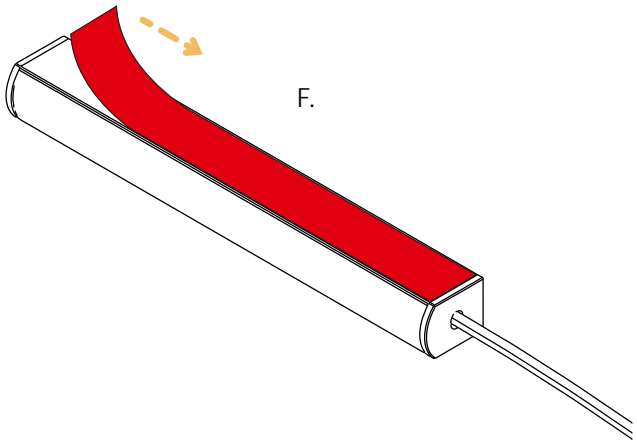

13 Appliquer le *Luminaire* (A) à l'endroit désiré.
Apply the *Luminaire* (A) to the desired location.

14 Appuyer fermement. Pour de meilleurs résultats, réappuyer 24 heures après l'installation.
Press firmly. For better results, press again 24 hours after installation.

13

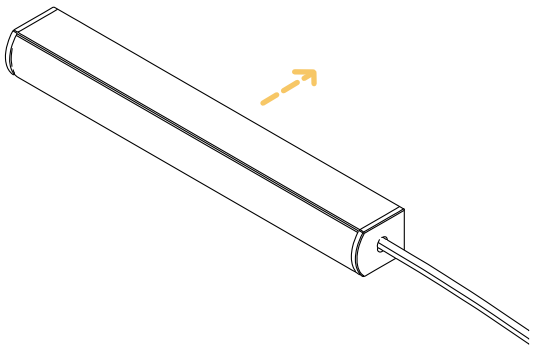

14

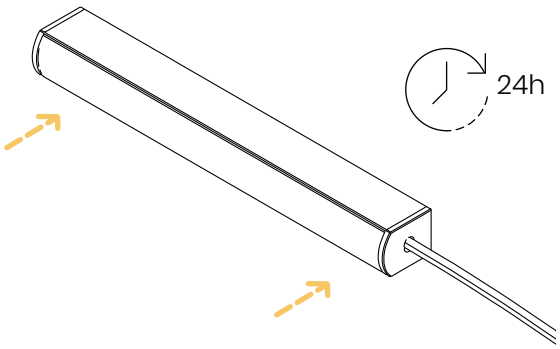

15 Remettre l'alimentation électrique.
Turn power on.

Ne **pas** surcharger le transformateur si plusieurs fixtures sont branchées sur celui-ci. Utiliser un transformateur de Class2.
Do **not** overload power unit if many Luminaires are connected to the same one. Use a Class2 power unit.
Voir page 2 pour plus d'informations | See page 2 for more informations

Les informations contenues dans ce document peuvent être modifiées sans préavis / Due to continuous improvements, the information herein may be changed without notice.

ROCCO MONTÉ EN SURFACE | ROCCO SURFACE MOUNTED

16 Mesurer et répartir également les *Supports de Montage Rocco* (E) sur la longueur du *Luminaire*. Marquer la distance entre les *Supports de Montage Rocco* (E), puis les visser solidement en place.
Measure and evenly distribute the Rocco *Mounting Brackets* (E) along the length of the *Luminaire*. Mark the distance between the *Rocco Mounting brackets* (E), then screw them in place securely.

17 Insérer le *Luminaire* dans les *Supports de Montage Rocco* (E).
Insert *Luminaire* into *Rocco Mounting Brackets* (E).

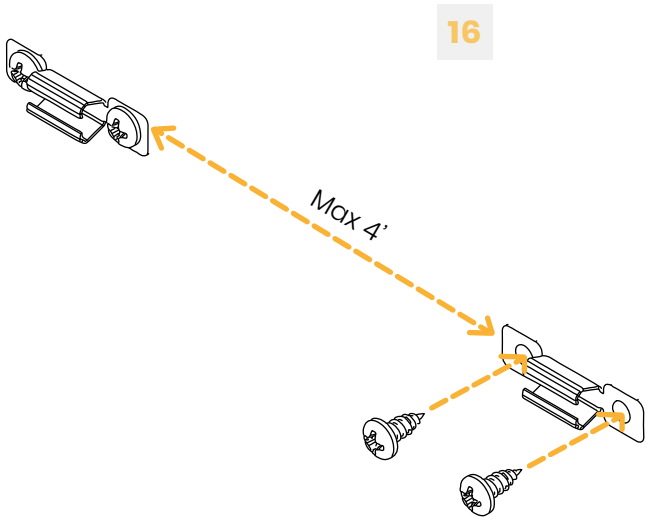

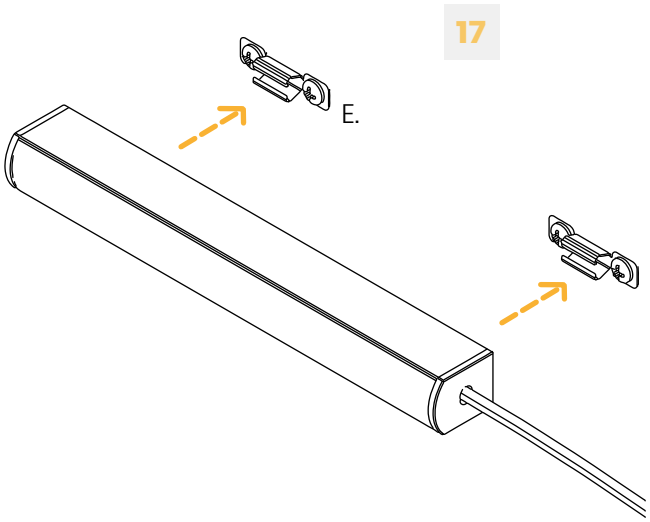

18 Remettre l'alimentation électrique.
Turn power on.

Ne **pas** surcharger le transformateur si plusieurs fixtures sont branchées sur celui-ci. Utiliser un transformateur de Class2.
Do **not** overload power unit if many Luminaires are connected to the same one. Use a Class2 power unit.
Voir page 2 pour plus d'informations | See page 2 for more informations

Les informations contenues dans ce document peuvent être modifiées sans préavis / Due to continuous improvements, the information herein may be changed without notice.